JUNG PUMPEN COMPLI

10[illegible]/2	10[illegible]/2	120/2		
300				
400	400			
0[illegible]/2	0[illegible]/2	20/2		
10/4	1 /4	2 /4	2 /2	3 /2
100[illegible]/2	100[illegible]/2	1020/2	1010/4	
1010/4	101 /4	102 /4	102 /2	103 /2
1210/4	121 /4	122 /4	122 /2	123 /2

DE Origi[illegible]a-Be[illegible]rieb[illegible]a[illegible]ei[illegible]g

EN I[illegible]s[illegible]c[illegible]i[illegible] Ma[illegible]a

FR I[illegible]s[illegible]c[illegible]i[illegible]de[illegible]e[illegible]ice

IT I[illegible]s[illegible]i[illegible]i e[illegible]

NL Geb[illegible]ik ha[illegible]d eidi[illegible]g

PL I[illegible]s[illegible]kcja ek[illegible]a[illegible]acji

CZ N d[illegible]

SK N d[illegible]a[illegible]e d[illegible]k

HU [illegible]e[illegible]e[illegible]i[illegible]a[illegible]

RO Ma[illegible]a de[illegible]i[illegible]a[illegible]e

ZH

EINSATZ

Die [illegible] Fekalienhebeanlagen [illegible] sind LGA Bauartgeprüft und eignen sich als Hebeanlagen für Abwässer ohne Fäkalien, Toilettenabwässer und Urinalanlagen sowie für häusliche Schmutzwässer in der Bauart gemäß Teil A, 60 °C Betriebsdauertemperatur.

Die Behälter sind begehbar ausgeführt und haben 2 WS und eine Dauerprüfung gemäß 7 Tagen.

Die Steuerung ist nicht begehbar, aber mit Anschlussgehäuse nach IP 44.

Bei bestimmungsgemäßer Installation und bestimmungsgemäßem Betrieb erfüllt die Steuerung die Schutzanforderungen der EMC-Richtlinie 2014/30/EU und ist für den Einsatz im häuslichen Bereich als öffentliches Stromversorgungsnetz geeignet. Bei Anschlussarbeiten sind die einschlägigen Sicherheitsbestimmungen für Arbeiten im Schmutzwasserbereich zu beachten. Hierzu gehören z.B.

- Abwasserhebeanlagen für die Gebäude- und Grundstücksentwässerung (z.B. in Europa EN 12050 und 12056)
- Elektrische Niederspannungsanlagen (z.B. in Deutschland VDE 0100)
- Sicherheitsregeln für Arbeiten (z.B. in Deutschland BetrSichV und BGR 500)
- Sicherheitsregeln für abwassertechnische Anlagen (z.B. in Deutschland GUV-V C5, GUV-R 104, GUV-R 126)
- Elektrische Anlagen und Betriebsmittel (z.B. in Deutschland GUV-V A3)
- Europäische Normen EN 60079-0, EN 60079-1, EN 60079-14, EN 60079-17 und EN 1127-1

Lieferumfang

- Behälter mit Pumpe(n) und Kellerfanschluss
- Rückschlagventil DN 150 / DN 100 für compli 500 und 1000
- Schiebeschieber für Lüftung (compli 1200 und Toilettenanschluss)
- Anschlussfahne für Dichtung
- Toilettenanschlussbogen für die Dichtung
- Steckdichtung(en) für die Handdurchführung DN 50
- Befestigungsmaterial für Behälter
- Rückschlagventil für die Dichtung (compli 300, 500, 1000 und 1200)
- Steuerung (nicht compli 300)

Betriebsart: Aussetzbetrieb S3, siehe techn. Daten

EINBAU

Die Hebeanlagen sind für frei- und befahrbare Flächen geeignet. Neben und bei der Installation in Bereichen mit Arbeitsräumen sind die Teile gemäß Arbeitsstättenrichtlinie 60 °C Betriebsdauertemperatur. Hierzu gehören z.B.

Lüftung: Die Lüftung einer Anlage darf bei Dachgefällen entfallen.

Zulauf: Der Zulauf in den Behälter muss mit Schmutzwasser angeschlossen werden.

Dichtung: Hinter der Rückschlagklappe ist die Dichtung einer Schmutzwasseranlage anzuschließen. Ist die Rückschlagklappe nicht Lieferumfang der Anlage, so ist hier ein EN-geprüfter Rückflussverhinderer einzubauen.

Die Dichtung ist in einer Schleife über die örtliche Rückstauebene zu führen.

Für die Einbringung des Aufstellungsraumes ist ein Plan erforderlich.

ACHTUNG! Alle Schraubverbindungen, die zur Befestigung an Behältern dienen, müssen mit 6 Nm angezogen werden.

Montage Behälter

Der Schiebeschieber Zulauf (Behälter) schließt, wenn Wasser eintritt während der Montage entfernt.

compli 300. Der gesteckte Zulauf DN 100, welcher bei einer Lüftung 102 der Markierung öffnet, ist gratis.

Die Wirksamkeit der Anlage ist bei Kellerfanschluss bis Anschlag auf das Zulaufrohr schieben.

Damit die Markierungen für die Bedarfsentlüftung und Scheiben als Bruchkerben entfernt.

Alle anderen compli. Hebeanlagen in Kellerfanschluss bis Anschlag auf das Zulaufrohr schieben und ausrichten.

Soll ein gerader Zulauf DN 150 gewählt werden, ist eine Lüftung 152 der Markierung gestanzt und entfernt. Der Saugdruck ist dann in den Verschluss (Behälter) einzuschneiden und das Einschaltniveau festzulegen.

Hinweis. Bei der compli 500 und 1000 kann der Zulauf DN 150 auf DN 100 eingestellt werden, wenn das beiliegende Reduzierstück in der Kellerfanschluss eingesetzt wird.

Die Schachtabdeckung ist bauseits fachgerecht festzulegen.

Auf die Befestigung ist gleichmäßig und kreuzweise zu achten.

Hinweis: Schraube ist Scheibe und Dichtung zu verwenden.

ACHTUNG! Die Schraubverbindungen sind festzuziehen, da sich der Behälter sonst verformen kann und Undichtigkeit besteht.

Bei der Anlagenbaureihe compli 1200 sind der Behälter und Schacht einzeln einzubauen.

Montage Lüftung

Die Lüftung ist der beschriebene DN 70 Rohr bei allen Behälterarten und Dachfirsten.

Bei der compli 1200 der beiden Rohrstutzen 78 mm an der Markierung abschneiden und ausgraten. Jeweils die Lüftungsleitung ist der entsprechenden Verbindung DN 70 anschließen und bis Dachfirst.

Montage Druckleitung

Auf der Abgangsseite schließt wie folgt:

1. Rückschlagkappe (im Lieferumfang)
2. Absperrschieber (Zubehör)
3. Anschlussfahne
4. Mit entsprechender Verbindung die Dichtung anschließen und bis in eine Schleife bis die örtliche Rückstauebene führen.

Anschluss DN 50 vertikel zur Notentsorgung

Dieser Anschluss ist Anschluss einer Handdurchführung beigelegt.

Der Stutzen an der Markierung ist in einer Lüftung öffnen und entgraten.

Die Steckdichtung 58/50 einsetzen.

Zulauf höher als 50 mm durch die Steckdichtung in den Behälter schieben. Der Abstand des Behälters muss 50 mm betragen.

Die Handdurchführung gegebenenfalls in der Wand befestigen, ist dafür eine Rohrverbindung und die Dichtung der Handdurchführung entsprechend. Auch hierbei die Dichtung in einer Schleife bis die örtliche Rückstauebene geführt werden.

Zusatzzulauf DN 50 horizontal

Die vorgefertigte Nut für den Zulauf ist in einer Lüftung öffnen und entgraten.

Die Steckdichtung 58/50 einsetzen.

Zulauf höher als 50 mm durch die Steckdichtung in den Behälter schieben.

ACHTUNG! Die Anschlüsse einzeln an der niedrigen seitlichen Zulauf der compli

300 mm über dem höchsten Anstau der Anlage in einer senkrechten Abwasserleitung eingebaut werden. Dieser Bogen muss mindestens eine Höhe von 180 mm über der Aufstellebene haben. Durch Lüftungsöffnungen in der Abdeckung kann Abwasser bei Rückstau austreten. Über diesen Rückstauverschluss ist die Zuluft für die Belüftung der Hebeanlage gewährleistet. Die Lüftung kann auch durch eine Dachdurchführung erfolgen.

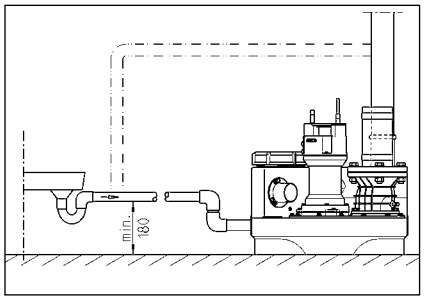

ELEKTRO-ANSCHLUSS

Nur eine Elektrofachkraft darf an Pumpe, Steckdose der Steuerung Elektroarbeiten vornehmen.

Vor jeder Arbeit an der Anlage (ziehen Sie, dass die Anlage stromlos ist, da die Anlage sonst an den Pumpenkontakten jederzeit Strom führen kann.

ACHTUNG! Netzstecker niemals in Wasser! Es besteht Lebensgefahr durch Stromschlag! Bei Schäden Steuerung und Schalter prüfen.

Die jeweils gültigen Normen (z.B. EN), andere gesetzliche Vorschriften (z.B. VDE) sowie die Vorschriften der örtlichen Versorgungsunternehmen sind zu beachten.

Betriebsanleitung beachten (siehe Teil 3)!

Die Anlagen besitzen eine Niveauschaltung, die die Pumpe, abhängig vom Wasserstand, ein- bzw. abschaltet. Der Pieper in der Steuerung (bei Anlagen mit Rückstauverschluss) signalisiert, dass eine Funktionsstörung vorliegt.

In die Pumpe (je nach Typ) ist die durch den Wicklungsschutz (je nach Typ) abgeschaltete Versorgung des Steuerungsnetzteils, der Netzstecker (je nach Typ) so eingebaut, dass die Pumpe nach dem Abkühlen selbständig wieder einschaltet. Eine direkte Steuerung ist nicht möglich.

Anlagen in Wechselstrom

Die Anlage darf nur an eine vorschriftsmäßig in Schutzkontakt (je nach Typ), die nicht in einem Rückstauverschluss (je nach Typ) befindet und mit 16 A (träge) abgesichert ist.

Anlagen in Drehstrom

Für den Einbau in den Hebeanlagen ist eine vorschriftsmäßig installierte 5-polige CEE-Steckdose erforderlich, die nicht in einem Rückstauverschluss (je nach Typ) befindet (3/N/PE 230/400 V).

ACHTUNG! Auf Vorschriften für die Anlage, in der diese Sicherheitsgeräte eingebaut sind, ist C-Charakteristik einzuhalten.

Montage der Steuerung (nicht compli 300)

Die Steuerung ist im Rückstauverschluss (je nach Typ) befestigt und darf Gehäuse geschlossen haben. Die Steuerung ist gegen eine jederzeit zugängliche Hebeanlage Kontakte und Schalter kann die Steuerung getrennt.

Schaltniveaus

Die Ein- und Ausschaltpunkte sind ab Werk für die Standardanfahrhöhen jeweiligen Anlage eingestellt.

Sollten Sie eine andere Zufahrhöhen (je nach Typ) die definierten (nicht compli 300), dann Rückstauverschluss Zufahrhöhen kann.

Die anderen Schaltpunkte (+2 cm) und bei Doppelanlagen (+4 cm) anderen in der Steuerung danach einzustellen.

Einschaltniveau neu festlegen (nicht compli 300)

Die Anlagen sind betriebsbereit, Handbetrieb-Automatik-Schalter auf "0" stehen. Das Niveau der Einschaltpunkte "K1" (nicht compli 300) Steuerung. Entfernen Sie dazu die Kontaktabdeckung der Motor.

Auf den Anlagen befinden sich drei Leuchtdioden, die in P1 - P2 - P3 bezeichnet sind.

- P1 = Diagnoseleuchte,
- P2 (rechts) = Wasserstand niedrig (Ausschaltniveau abgesichert durch Einschaltniveau)
- P3 (rechts) = Wasserstand hoch (Einschaltniveau erreicht)

Für Sie der Schalter die Umkehrung der Zufahrhöhen in Wasser: Das für P2 (rechts), ein nach P3 (rechts) nachgeregelt werden:

Drehen Sie die kleine Schraube bei in Uhrzeigersinn. Jeder Schritt Uhrzeigersinn Ausschaltpunkt auf. Leuchte P3 (rechts) sich, drehen Sie die Schraube eine kleine Uhrzeigersinn.

Dieser Vorgang ist wiederholen bis P3 nicht mehr (rechts), dann drehen Sie die Schraube Gegenuhrzeigersinn, bis P3 gerade wieder (rechts). Der Einschaltpunkt ist gefunden.

Alarmanlage

Störungsmeldung erfolgt durch akustisch. Die optische abhängige Anzeige der Pumpe (rote LED, nicht bei AD 00 bis 300). Gleichzeitig ist ein integrierter akustischer Alarm. Die akustische Signalisierung durch Störungsbeseitigung der Anlage.

Ist der Magnetkontakt eine akustische Kontakte der Steuerung kann das Alarmsignal bei (rote Steckdose) eingeführt werden. Der Schließerkontakt der Schalter ist mit 5A / 250V AC belastbar. Der Kontakt öffnet nach Störungsbeseitigung.

Akku für Alarmanlage (nicht compli 300)

Die Alarmanlage ist mit einer netzabhängig d.h. Falle eines Stromausfalls, kann kein Hochalarm gegeben werden. Um die Alarmanlage auch bei Stromausfall funktionsfähig halten, ist ein Akku einzusetzen. Kontrollieren Akku auf Anschlusskabel an der Platine eingesteckt Platine auf der Platine in der Kabelbefestigung. Die Alarmanlage bei Datenalarm für ca. 1 Stunde in Betrieb.

Nach Netzwiederkehr wird der Akku automatisch wieder aufgeladen. Ein entladener Akku ist in etwa ca. 24 Stunden betriebsbereit, Vollständig nach ca. 100 Stunden erreicht.

Funktionsfähigkeit des Akkus regelmäßig überprüfen! Dazu die Netzspannung abschalten und Hochalarm gegeben. Die Lautstärke der akustischen Alarm, darf beträchtlich Minderung erleiden. Die Lebensdauer liegt bei ca. 5 Jahren. Ein entladener Akku ist spätestens nach 5 Jahren auszutauschen.

Nur 9V-Akkus einsetzen! Bei Verwendung ungeeigneter Typen besteht Explosionsgefahr!

Betriebsstundenzähler

Optional kann ein Betriebsstundenzähler in die Steuerung eingebaut werden (nicht compli 300). Hierzu die Anschlüsse des Betriebsstundenzählers auf ca. 8 mm kürzen und auf der Platine am Platz BSZ in die 4 Buchsen stecken. Falls nach dem ersten Einschalten der Anlage keine Anzeige auf dem Betriebsstundenzähler 180 Sekunden.

k a. , e 22 bi. 46 ▲ e·· ei dei , ▲B. N▶ ▶ ı ESSO de··DTE 22, DTE 24, DTE 25 ı M bi .

Die F ▲ ei ge be▶·· g▶ 380 c▲ ³ bei dei M▶ - ▶iC▶ ▶-P▶▲ ei UC 08/2 M ▶ı d 25/2 M ▶ı d 1000 c▲ ³ bei dei M▶ ▶iF·ee-P▶▲ ei 25/2 BW▶ı d 35/2 BW.

Die ka▲▲ e·· da·f ı▶ ··▲ i▶ de·· ai gegebe- ı ei ▲ ei ge gef ▶ e·dei . Eii be·f ei f h·· ▶ ▲ ··Ze·· ▶ ·· ı g de··P▶▲ e.

Kontrolle des Schneidspaltes

(Gi ▶ı▶ ··f ··Schı eid·ad ▶▲ ei). Die Geh ▶ - , e. ch·a▶ bei de·· P▶▲ e , ie die Ve·bii - d▶ı g. - ▶ı d Befe. ▶ig▶ı g. , ch·a▶ bei de·· Ii , - ▶a a▶i ı , ii d a▶ f fe. ▶ei Si▶ ▲ ▲ k ı ▶·· ie·ei ▶ı d gegebei ei fa , ı ach▲ ▲iehei .

Qualification and training of personnel

SAFETY INSTRUCTIONS

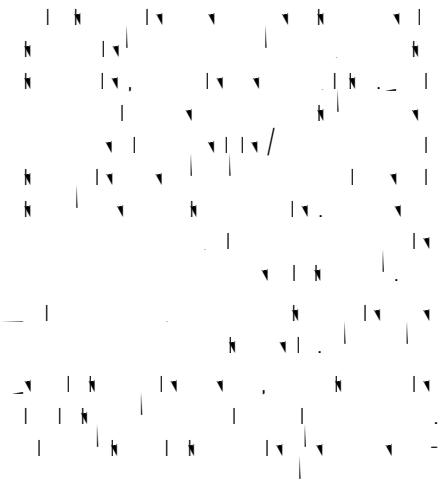

ATTENTION!

AREAS OF APPLICATION

The read- c rrec- c- i- e age ifi-g -aji- a-e LGA ce-ified ai d a-e- i-ab e f-
he di- -a f a-e a-e- f-- ie- ai d
-ri a-, ai dd- e-ic a-e a-e- c rai i g
he -a i- ie-.

The -ai k ca i h ai d -b e-i- a
de h f- re hai 2 f a-e- ai d a
-b e-i e-i d f- 7 da-.

The c rr- -ri- ca i h ai d -b e-
-i-, b- i- a h- f ii acc rdai ce i h
IP 44.

If i- -a ed ii c- iai ce i h he reg a-
ji-, ai d -ed e-, hei hi- c r-
-ri- ee- he -ec je re i- ei f
he EMC Di-ec ie 2014/30/EU ai d i- i-
ab e f d- e-ic -e ai d c rrec i- a
e- f he gri d. Whei c rrec ed
- ai ii d- ia ai i- i hii ai ii d- ia
e-aji i h e- - ided b a
c- ai - i high- age- ai f e-; ii -
fficie - i- ii e fe-ei ce ha - be
e- ec ed.

Whei -i g he - , he-e ai -aji a
a , reg aji- ai d -i aji- - be
adhe-ed , f-- e- e:

- Se age di- a -i f-- b idi g ai d
g- d d-ai age - e- (e.g. EN 12050
ai d 12056 ii E- e)
- Ii- a aji- f age - e- (e.g.
VDE 0100 ii Ge- ai)
- Safe- ai d -kii g- a-e ia (e.g., Be-
-SichV ai d BGR 500 ii Ge- ai)
- Safe- ii a-e a-e- - e- (e.g., GUV-
V C5, GUV-R 104 ai d GUV-R 126 ii Ge-
- ai)
- E ec ica - e- ai d e-aji g re- c-
e- (e.g., GUV-V A3 ii Ge- ai)
- E- i- -ec je EN 60079-0,
EN 60079-1, EN 60079-14, EN 60079-17
ai d EN 1127-1

Scope of supply

- Ta k i h - (.) ai d ca- f ai ge f--
ii e-
- Red- ce- DN 150 / DN 100 f- c- i 500
ai d 1000
- Si - i - cke- ie f- e- ji aji- ie
(c- i 1200 fe-ib e c rrec i- i h
h - e ca- -)
- C rrec i- f ai ge f- re- - e ie
- F-ib e c rrec i- i h h - e ca- - f--
he re- - e ie
- P- g-ii - ea (.) f- he dia h-ag- ha d
- - addi i a DN 50 ii e-
- Fi ii g- a-e ia - f- ai k
- N i - e- i a e f- he re- - e ie
(c- i 300, 500, 1000 ai d 1200)
- C i- - (i - c- i 300)

Mode of operation: intermittent operation

er back- , he ii e be ered a i highe . ii . The eri ai i ie ca be c ii ected ii he ai k eri ai i .

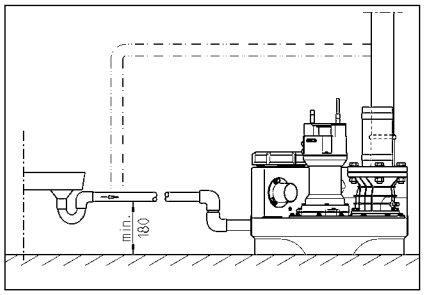

ELECTRICAL CONNECTION

Oi a ified e ec ician a ca ie e ec ica ik he ac i he c ii .

Bef e ca ying a ik, he ai g ai de ei e ha he e i ca be i ched i agai b ai ie e.

ATTENTION! Ne e he ai g i ae! If a e ge ii he g, hi ca ea a f nc i i , ai da age.

The ai da d a icab e ii each ca e (e.g. EN), he c ii - ecific eg a i i (e.g. VDE ii Ge ai), ai d he eg a i i f he ca ie ik e a e be b- e ed.

Ob e e he e ai g age (ee he e a e)!

The i ha e a e ec i e ha i ch- e he a ai d ff de ei di g i he e - e f he a e : Ai ii eg a ed a a e be if he e i a f nc i , e ei if hi i e a .

If he a ea , he c d e he ii di g he a . Af e he he a ha i ched ff he , he ai g bef e ed ii g he fa , ii ce he de ice ca i ch i e f agai a a ica if he e i i ec ed. A di ec a f nc i e age i ge e a ed.

Alternating current (AC) units

Oi c ii ec he e ec ica cke ha ha e bee ii a ed e ei ii a d e , ab e he back e e, ii acc da ce i h he eg a i i , ai d a e fi ed i h a ea a 16 A (de a) f e.

Three-phase current units

F he e ec ica c ii ec i f he e age di a i a fi e e CEE e cke i e ied. Thi can be ca ed ii a d e ab e he back e e (3/N/PE 230/400 V).

Attention! Oi -b f e a a ic f e ih C ha ac e i ic a e be ed a e-f e f he .

Installing the control unit (not compli 300)

Oi e a e he c ii i d e , ab e he back e e, ai d kee he h i g c ed a a e. The c ii i be ea i acce ib e e ai be checked a ai e. High h idi ai d c i de ei a i ca de he c ii !

Switching levels

The i ch- i ai d i ch- ff ii ha e bee fac e f he ai da d ii e heigh f he a i i .

If e ec a diffe e ii e heigh, he e defi e he i ch- i ii (i c - i 300) a he i e back e e a c - c ii he ii e.

The he i ch ii g ii f he a (+2) ai d, ii he ca e f d ea i , eak ad (+4) a e he e a a ica b he c ii i.

Redefining the switch-on level (not compli 300)

Sh d i he e ea ai ai d e he Mai a -0-A a ic i ch 0. The i ch- ii ca be adj ed ia he ai a- g e a K1 d e i he igh- ha d ide ii he c ii i. Re e he a ai a e c e f he d e e ai .

Oi he ai a g e a a e he e a e hee LED , abe ed P1, P2 ai d P3.

- P1 = Diag i f nc i
- P2 i = Wa e e e highe ha i ch- ii g ff heigh b i e ha i ch- ii g i heigh
- P3 i = Wa e e e ha eached i ch- ii g i e e

Fi he c ec i cha be ich a e he b edge f he ii e ei g. Oi P2 h d be i. If P3 i a i, a ea adj e ed be ade.

T i he a adj ii g c e be ea h P1, gi ii g i e f nc i ck i e. The ake he fa i ch, b e ge i be he i ch- ff ii ii he cha be ai d a i f a agai . If P3 i i i, gi e he adj ii g c e ai he f nc ck i ea d b e ge he fa i ch agai .

Re ea hi ced e i P3 i i ge e i, he i he adj ii g c e ca ef back ii he a ic ck i e di ec i i he ea ac ii he e P3 igh agai . The i ch- ii ha, he bee e e.

Alarm system

Ma f nc i e age a e gi e b h ji - ca a e a ac ica . The ai da d ai -de ei de a e e e - f a ii he (ed LED, i AD 00 c i 300). A he a e a b i- ii ac ic a e i d. Thi ac ic igi a ca i be ed ff b e ed ii g he fa b a deac a ii g i.

If ai ac ic igi a d be ii a i ia e a he ii a a i i e ii e, ai a a

igi a ca be ea ed ia he e ia -f ee c ac (e ii a 40 ai d 41) i he ci c i b a d (ii he g ii he ca e f c i 300). The e ia -f ee c ac f he ce a i ed a a ca be added i h a a e f 5 A / 250 VAC. The c ac e af e he fa ha bee e ed.

Battery pack for alarm system (not compli 300)

The a a de ice i ai -de ei de ii i ai da d e i i, i.e. i i ib e igge a high- a e a a a ii he e ei fa - e fai e. T e ab e he a a de ice k e ei if he e i a e fai e, a echa ge- ab e ba e ack be ed. O e he a ai , a e c e : C ii ec he ba e ack he c ii ec i ci , ai d e he ea ii g cab e je a ach i he ii ed i i (G1) i he PCB. The ba e ack ca - he a a e ch e f ab 1 h i ca e f e a e a a .

Af e e e f he ai age, he ba - e ack i, cha ged agai a a ica . Ai e ba e i ead f e a i i hii a . 24 h . I i f cha ged af e ab 100 h .

Check he f nc i f he ba e ack a eg a ii e a ! T d , di c ii ec he i f he ai ai d igge a high- a e a a . The e f he ac ic igi a be ec e igi ica ie e e a e i d f e e a ii e. The e ice ife i ab 5 ea . N e he ii e i da e i he ba e ack ai d af e fi e ea he ba e ack h d be e aced a a eca i a e ea e.

Oi e a 9V e echa geab e ba e ! If di -ce ba e ie a e ed he e i a da ge fe ! !

Time meter

Ai i a e e e ca be fi ed ii he c ii i (i c i 300). T d , h he c ii ec i f he e e a . 8 ai d i e he ii e f nc cke a ca i BSZ i he ii ed ci c i b a d. If he e i e e e i dica i af e i ch ii g i he i i agai , a e he e e h gh 180 .

Shutting down the internal alarm buzzer

N c i 300. Re e he ea ed j e (BRX/BRX1). T e e i he j e f ge i g a ach i a ii f he - e ii c ii ec :

External alarm buzzer (accessory)

O e he a ai a ei c e i he c ii i.

Ai addi i a e a a e ac ic 12 VDC ig- i a a i ie ih ac ei c i i fi e e ha 30 A ca be c ii ec ed e ii a S- ai d S-. The ii e a e b e ca ei he be i ched i ff.

In the case of cases in 300, a [illegible] air-in-deer-deer [illegible] a [illegible] de ice can be fixed as an accessory. There is a [illegible] ing base in the [illegible] k

decrea e (he e d bec e b cked), he e e a d c i g , e be checked f ea b a e e a d e aced if ece a .

U i g a i ab e , e.g. fee e ga ge, he c i g c ea a ce be ee he c i g - a d he c i g a e ca be ea ed. A c i g c ea a ce f e 0.2 be ed ced.

Adjustment of the cutting clearance

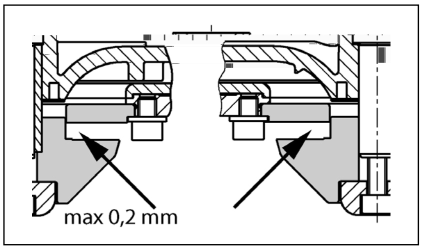

1. B ck he c i g i h a iece f d a d c e he ce a he ag cke c e .

2. Take ff he c e i iece, he c i g a d a adj i g a he a d he a ach he c e i iece a d he c i g agai .

3. B ck he c i g a d igh e agai i h he he ag cke c e (igh e i g e 8 N).

4. Check he f eed f e e f he c i g a d he c i g c ea a ce agai (a . 0.2).

If he c i g c ea a ce i i big, a f he adj i g a he be ed. S e 1-4 be e ea ed.

QUICK TIPS FOR REMEDYING FAULTS

The unit isn't working

- Check he ai age, he f e a d he g d fa ci c i i e e : Re ace defec i e f e i h f e i h he a e i a e! If he f e igge agai , ca a a ified e ec icia c e ice.
- The i e a 2 A g a be f e (de a) f he 230/12V c a f e ; he c ac a d he 230V AC e a e fa . Re ace defec i e f e i h f e i h he a e i a e!
- If he ai cab e i da aged, i a be e aced b he a fac e :
- If he f a i ch i b c ed, c e he i e h - ff a e, e he ai e a ce c e a d c ea he b ckage.

If the alarm is triggered and the unit does not work:

- The he a i he i di g, a ha e i ched ff he e beca e he i b c ed. I hi ca e, c e he h - ff a e a he i e d ai he a k, he ai g, e he d e, a d c ea he b ckage.

Decreased pumping performance

- Check ha he h - ff a e i he e e i e i f e .
- If he e e i e i b cked, f h a e h gh he e e i e c ea i .
- If he - e a e i b cked, e he e e i e a d c ea he - e a e.
- If he e ja i e i b cked, c ea he e ja i h e ha ead f he a k a d check he d i ed h e .
- If he i k a he i a i g, b bec e e d a d he e d, he a a ified e ec icia edefi e he i ch- ff i i he c .

Indicator "Drehfeld falsch" (Wrong rotating field) lights up

- Mai ha e e e ce i g ha e i ab e - h e ab e de ie . The ai c ec i be c ec ed b a a ified e ec icia .

Indicator "Störung Pumpe" (Pump failure) lights up (not compli 300)

- The i ec ed b a i eg a ed ci c i b eake hich i che ff he if i e ad if he e i a e ec ic fa . Af e hi ha bee igge ed, he c i ha be e ed b a a ified e ec icia i de e he e e b .

Indicator "Hochwasser" (High water) lights up (not compli 300)

- Wa e e e i he a k high beca e f f a e e ce i e i f . Re e a b c i i he e e i e a d/ e i a e he e ce i e i f .

LED P1 on the analogue evaluator is permanently lit up (not compli 300)

- The e i a fa i he e e i i g. Ca c e e ice.
- The e i a e ef i he a k. Fi i h a a a f a e :
- N e: If he LED igh b ief af e he i g e a i , hi i a ig f a a f c i .

Pump "snores" and does not switch itself off (not compli 300)

- The i ch- ff i f he i i .

U c e he h ee fi i g c e he e e i i g a he f f he c ec i g a k. B ca ef a i g i he igh he i ch- ff i ca be e a highe e e . Re igh e he c e . The i ch- ff e e i eached d i g i g he he LED2 g e ff.

Attention! I a a be ece a e adj he i ch- e e (ea e efe he ec i Redefi i g he i ch- e e).

N e: If he a i g i e i e cei ed a i i e, he i ch- ff i ca a be e a highe e e i hi a .

CONSIGNES DE SÉCURITÉ

ATTENTION!

Qualification du personnel

Travailler en étant soucieux de la sécurité

Consignes de sécurité pour l‘exploitant/ l‘utilisateur

Consignes de sécurité pour le montage, les travaux d‘inspection et de maintenance

Transformation et fabrication de pièces détachées sans concertation préalable

Formes de service interdites

Consignes concernant la prévention des accidents

UTILISATION

Le [illegible] de [illegible] age [illegible] ai [illegible] f ca [illegible] c [illegible] i [illegible] b ai che [illegible] i [illegible] a ce ifica i LGA [illegible] de de c i [illegible] ci [illegible] e c i ie i [illegible] a [illegible] e age de [illegible] ea [illegible], [illegible] ei [illegible] ai ce de [illegible] ie [illegible] e [illegible] i i: ai i [illegible] e de [illegible] ea [illegible], [illegible] d [illegible] e i [illegible] a ec [illegible] [illegible] habi [illegible] e [illegible].

Le c ec [illegible] : i [illegible] b e: ibe [illegible] a ec [illegible] e ha [illegible] e [illegible] a [illegible]. de 2 [illegible] CE e [illegible] i e d [illegible] e de 7 j [illegible] a [illegible].

L [illegible] i de c [illegible] ai de i e [illegible] a [illegible] b e: ibe [illegible] ai [illegible] e [illegible] g e c i e [illegible] [illegible] jec i [illegible], d ea [illegible] e I IP 44.

P [illegible] i e ii [illegible] a i [illegible] g e [illegible] ai e e [illegible] e i i ai i c f [illegible] e, [illegible] i de c [illegible] ai de [illegible] d a [illegible] e ai geice de [illegible] jec i [illegible] de a di ec i e EMC 2014/30/EU e c i ie i [illegible] e ii e [illegible] i [illegible] habi a i id id e a ec [illegible] e c i ea [illegible], [illegible] e [illegible], ea [illegible], ec i e [illegible] bic. Ei ca de b ai che [illegible] ei [illegible] [illegible] i [illegible], ea [illegible] ii d [illegible] ie a [illegible], ei [illegible] d [illegible] i e ea [illegible] i ai i ii d [illegible] ie a ec [illegible] e a [illegible] ei [illegible] ai i [illegible], ec i e ei [illegible] jec i [illegible] ei ai ce d [illegible] [illegible] e [illegible] ai f [illegible] a e [illegible] ha [illegible] e ei i i, i fa [illegible] a [illegible] ei di e, ei [illegible] e-a [illegible] e, [illegible] e [illegible], i- ai ce de [illegible] e [illegible] ba i [illegible], ii [illegible] ffi ai e.

L [illegible] de [illegible] ii ai i de [illegible] [illegible] e, i e [illegible], ce- [illegible] ai e d [illegible] b e [illegible] e diff [illegible] e [illegible] i i ai i- [illegible] a e, e di ec i e [illegible] ai i [illegible] e e di [illegible], i- i [illegible], ca e, c [illegible] e a [illegible] e [illegible].

- Le [illegible] e de [illegible] e age de [illegible] ea [illegible], e [illegible] a [illegible] ai i, e [illegible] ei [illegible] de [illegible] e [illegible] ai [illegible] e de [illegible] b [illegible] ei [illegible] (a [illegible] e [illegible] ei E [illegible] e EN 12050 e 12056)
- La [illegible] ai i di [illegible] a i [illegible], ba [illegible] e ei- [illegible] i (a [illegible] e [illegible] ei A e [illegible] agi e VDE 0100)
- S c [illegible] i e, [illegible] i e [illegible] ei [illegible] (a [illegible] e [illegible] ei A e- [illegible] agi e a [illegible] g e [illegible] ei [illegible] i [illegible], [illegible] a, c [illegible] i, da [illegible], e [illegible] ei [illegible] e [illegible] i e. "Be [illegible] SichV" e BGR 500)
- S c [illegible] i, da [illegible], e, [illegible] e de [illegible] ec hi [illegible] i e d [illegible] ea [illegible], e, (a [illegible] e [illegible] ei A e [illegible] agi e GUV- V C5, GUV-R 104, GUV-R 126)
- I [illegible] a i [illegible], [illegible] ec i [illegible] e, e [illegible] a [illegible] ie (a- [illegible] e [illegible] ei A e [illegible] agi e GUV-V A3)
- P [illegible] ec i [illegible] ai id f ag [illegible] ai e EN 60079-0, EN 60079-1, EN 60079-14, EN 60079-17 e EN 1127-1

Contenu de la livraison

- C ec [illegible] a ec [illegible] e( ) e b ide de [illegible], e- [illegible] age [illegible] [illegible] ei e
- R d c [illegible] DN 150 / DN 100 [illegible] c [illegible] i 500 e 1000
- Ma ch i c [illegible] i, ai [illegible] [illegible] a [illegible] i (c [illegible] - i 1200 j c i [illegible], a i [illegible] a ec c ie [illegible])
- B ide de acc [illegible] de [illegible] ei [illegible] [illegible] a c id i e de [illegible] ef [illegible] ei
- J i c i [illegible], a i [illegible] a ec c ie [illegible] [illegible] a c id i e de [illegible] ef [illegible] ei
- J i [illegible]( ) e [illegible] b [illegible]( ) [illegible] a [illegible] e [illegible] a- [illegible] e di ha [illegible] g e [illegible] a [illegible] ei e, [illegible] , - [illegible] ei ai e DN50
- Ma [illegible] ie de fi a i [illegible] [illegible] e c ec [illegible]
- C a e ai i- e [illegible] a c id i e de [illegible] e- f [illegible] ei [illegible] (c [illegible] i 300, 500, 1000 e 1200)
- U i [illegible] de c [illegible] ai de (a c [illegible] i 300)

Mode de fonctionnement : Service discontinu S3, cf. caractéristiques techniques

INSTALLATION

Le [illegible] de [illegible] e age d i [illegible] e [illegible] i [illegible] ec [illegible] e [illegible] e [illegible], e [illegible] i- ca e ai i, i [illegible] e ibi e. I e [illegible], ce ai e de [illegible] i [illegible] e ace de [illegible] a ai de 60 e [illegible] i. ei a ge [illegible] e ei ha [illegible] e [illegible] a [illegible] [illegible] e a- [illegible] de [illegible] [illegible] e e i ce [illegible] i e [illegible] e ei [illegible] ei i:

A [illegible] a i : ec i d i d a [illegible] a i d i [illegible] e di i g a -de [illegible], d i i ea [illegible] d [illegible] i .

A [illegible] ei e : i fa [illegible] ace- da i [illegible] a [illegible] ei e [illegible] e ai e [illegible] [illegible] e ea [illegible], e a ai [illegible] ec ec [illegible] :

C i d i e de ef [illegible] ei [illegible] : i fa [illegible] ace- [illegible] e a [illegible] e ai e [illegible] [illegible] e ea [illegible], e da i [illegible] a c i d i e de ef [illegible] ei [illegible] de i i e e ca e- ai i- e [illegible] : Si e ca e ai i- e [illegible] i e [illegible] a f [illegible] i da i [illegible] a i i ai i d [illegible] e, i e [illegible], - ce [illegible] ai e de [illegible] i e ici [illegible] ca e de [illegible] e [illegible] e ce ifi EN.

La c i d i e de ef [illegible] ei [illegible] d i [illegible] e di i g e a ec [illegible] e b [illegible] c e a -de [illegible], d i i ea [illegible] de [illegible] e- [illegible] ei [illegible] e fi [illegible] ca e [illegible] ei [illegible].

I fa [illegible] [illegible] i [illegible] i ai d de [illegible] e [illegible] a- [illegible] ai i, e [illegible] ei [illegible] d [illegible] ca d i i [illegible] a i i.

ATTENTION ! T [illegible] e e i, [illegible] i e [illegible] ei [illegible] fi a e [illegible] e. diff [illegible] ei e. i ce [illegible], [illegible] ec ec [illegible] ; d ie [illegible] [illegible] i [illegible] e [illegible] e [illegible] e. a ec [illegible] c [illegible] e de [illegible] e [illegible] age [illegible] a [illegible]. de 6 N [illegible].

Montage du collecteur

Fe [illegible] e [illegible] a [illegible] i e da [illegible] [illegible] a [illegible] ei e (acce- [illegible] i e) afi i d e [illegible] che [illegible] [illegible] e i [illegible] [illegible], i i d ea [illegible] ei da [illegible] e [illegible] i age.

compli 300. Pe [illegible] ce [illegible], ba [illegible] e [illegible] a i i ea [illegible] d [illegible] a [illegible] age [illegible] a [illegible] ei e, [illegible] [illegible] hai [illegible] e DN 100 [illegible] [illegible] e

Amenée supplémentaire DN 50 horizontale

On trouve dans le commerce spécialisé, en plus des coudes à 90° et 45°, également des coudes à 30° :

Ils remplissent les exigences de la norme DIN 1986 partie 100.

Pour une amenée supplémentaire DN 50 horizontale, il faut utiliser des coudes à 30° DN 50 conformes à la norme DIN 1986 partie 100.

ATTENTION ! Il est nécessaire de prévoir un dispositif de rétention pour le raccordement d'une amenée supplémentaire DN 50 horizontale (par exemple un siphon de sol). Ce dispositif doit avoir une hauteur d'au moins 180 mm et être placé à une distance d'au moins 200 mm de la chaudière. Des chaudières dans des locaux de stockage de réfrigérants ou dans des locaux d'habitation ne doivent pas être équipées d'une amenée supplémentaire DN 50 horizontale.

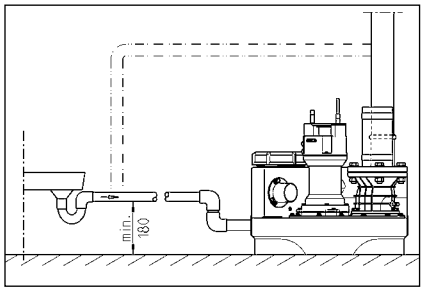

INSTALLATION ÉLECTRIQUE

Toutes les opérations de raccordement électrique ne doivent être effectuées que par un électricien qualifié.

Avant chaque intervention : retirer la fiche secteur de la prise de courant et s'assurer que l'appareil est hors tension.

ATTENTION ! Ne jamais mettre la fiche secteur dans la prise ! Les raccordements électriques ne doivent être effectués que par un électricien qualifié. Les prescriptions de sécurité (par ex. EN), directives spécifiques (par ex. VDE) ainsi que directives locales de raccordement doivent être respectées.

Observer également les indications de service (cf. page suivante) !

Les câbles de raccordement des différents composants électriques sont déjà câblés en usine. Le bloc de raccordement électrique est situé derrière le couvercle de service.

Si un câble de raccordement est endommagé, il doit être remplacé par un câble spécial disponible auprès du fabricant. Adresser la demande directement à la société.

Postes en courant monophasé

Les appareils électriques fonctionnant en courant monophasé, tels que la pompe de circulation, la vanne gaz et le ventilateur, sont raccordés en usine à la prise de courant (3/N/PE 230/400 V).

ATTENTION! Il faut impérativement prévoir un dispositif de protection contre les courants de défaut conforme à la norme CEE 5 et un fusible de 16 A.

Postes en courant triphasé

Pour les branchements triphasés de type de construction, il faut impérativement prévoir un dispositif de protection contre les courants de défaut conforme à la norme CEE 5 et un fusible de 16 A.

ATTENTION! Il faut impérativement prévoir un dispositif de protection contre les courants de défaut conforme à la norme CEE 5 et un fusible de 16 A.

Montage de l'unité de commande (pas compli 300)

Faire fonctionner le câble de raccordement du boîtier de commande du brûleur à travers le presse-étoupe et le brancher à la fiche prévue à cet effet sur la platine. Un câble de raccordement approprié est disponible auprès du fabricant.

Si le câble de raccordement est endommagé, il doit être remplacé par un câble spécial disponible auprès du fabricant. Adresser la demande directement à la société.

Niveaux de commutation

Les niveaux de commutation des entrées numériques sont configurés en usine pour fonctionner avec un signal de 230 V.

Si un autre niveau de commutation est nécessaire, par exemple pour un signal de 24 V, il faut modifier les réglages correspondants (à partir de compli 300) conformément à la description des paramètres.

Les sorties numériques sont configurées en usine pour fonctionner avec un courant de charge (+ 40 °C) de 1 A. Si des appareils supplémentaires doivent être raccordés, il faut modifier les réglages correspondants.

Régler à nouveau le niveau d'enclenchement (pas compli 300)

Les boîtiers de commande sont réglés en usine sur le niveau d'enclenchement "0". L'ajustage du niveau de commutation doit être effectué dans le menu Easy Start <Mise en service K1>, conformément aux indications du chapitre correspondant.

Si nécessaire, ajuster les différents points de commutation P1 - P2 - P3.

- P1 = Fonction diagnostic
- P2 = Température de désenclenchement du thermostat de sécurité
- P3 = Température d'enclenchement du thermostat de sécurité

Régler la température d'enclenchement de P2 à 10 °C au-dessus de P3, au maximum à la température de désenclenchement de P2.

Tenir compte de l'hystérésis, de la différence entre P1, point de commutation, et la température de service. Pour éviter les démarrages et arrêts fréquents du brûleur, régler la température de désenclenchement de P3 à au moins 10 °C au-dessus de la température d'enclenchement de P3. Le niveau de commutation P3 est réglé en usine à 90 °C.

Dispositif d'alarme

Le signal d'alarme est disponible en deux versions. Le dispositif d'alarme standard est intégré dans le boîtier de commande du brûleur (disponible à partir de compli 300). En cas de défaut, le signal d'alarme est émis par le biais d'un contact inverseur libre de potentiel.

Si le dispositif d'alarme est alimenté par une source de courant externe, il faut impérativement prévoir un dispositif de protection contre les courants de défaut (borne 40 et 41) et un fusible (cf. page 300 dans la fiche). Le contact fermeur est conçu pour une charge de 5A / 250 V AC. Le contact ouvreur est libre de potentiel.

Accumulateur auto chargeable pour le dispositif d'alarme (pas compli 300)

Le dispositif d'alarme standard est équipé d'un accumulateur auto chargeable, c'est-à-dire que la durée de fonctionnement de l'alarme est garantie même en cas de coupure de courant. Un accumulateur chargé assure le fonctionnement de l'alarme pendant 24 heures, la recharge complète nécessite environ 100 heures.

Vérifier régulièrement les raccordements électriques ! Pour cela, débrancher la fiche secteur, contrôler les câbles de raccordement et remplacer les câbles endommagés. La durée de vie est d'environ 5 ans.

N e- a da e de ai e ei ace , - acc - a e- e chai ge- ce i-ci i e ; ei if a b de 5 a .

U i e- e ei de acc a e- : 9V ! l ai e de i i e d ea- i i , a ec ji a i de ie che- !

Compteur horaire

I e- , ib e d i g e- de fa i ji i e e c e- e h rai e dai , i i de c - a de (a c i 300). P ce a, ; d ire e- acc de ei d c e- h rai e ei . 8 e- e- ei fiche dai e- 4 c i ec- e- fe e e- a ace BSZ - a a ji e- . Si ie i e affiche a i , ei e e ai e ei ice d , e, ec e- h rai e d i ire , de 180 .

Arrêter le vibreur sonore interne

Pa c i 300. Re ire- e ca a ie- ce (BRX/BRX1). P - e a fiche ie e e de a , ei fiche i ea e ca a ie- - ie b che de a ba re- e 2 e- .

Vibreur sonore externe (accessoire)

O i a - e ai e de i de c - a de.

U ai e- e- i ie de igra a 12 VDC , ei ai e e i , e- ire acc d a b ie "S+" e "S-" a ec ie i ei- i ab b e a . de 30 A. Le ib re- d a e- ei i e e- ea ch ia ji , d ji , .

P c i 300, i e- , ib e de- i e- ei a e- ei d ei dai e d ; ea ei ai - acce i ie, ei ce de- i age e- ; - ei - e ec e- :

Pour les postes doubles : Voyant lumineux ou voyant d'alarme externe 230 V~ (accessoire)

C i ec e e ai 230 V (- a . 1 A) a b ie Ne 41.

R ai e- i fi de c i ea i i , de ab ie U e- 40. Le ci c i , ec i e e- , g a F1.

R g e- ca a ie- BRX2 de a fa i , ia e : V ai - i e : ai BRX2 (e- ai e (===)
V ai - d a a e ea BRX2 (ci ai e (- - -).

4. Re i e c ec e- j - a i ea d ei c he ei .
5. La e ac ie ai ei ai e ide e c ec e : Ob e e e age a i- ifice de e age.
6. S e ei e ei ai i e ai e- ei e f e- de c - ji de i ea a -de d i d ei c he- ei j - ce e di i fd a a e ed c he.
7. Fe e ei ea i ifice de e age a ec ec e e j i d, ai ch i, .
8. A aide de ie : c ce de a i e , i fie , ai ch i, d c ec e ; de a a e de a a ie.

Fonctionnement automatique

Le fic i i e- ei a - ai e e- de de fic i i e- ei i a d e. P ce a, i fa - ace i i e- e- ba c e dai a i ji "a - ai e". G ce a c - a e- de i ea i i g , a e e- ac i e d ac i e ei fic ji d i ea d ea dai ec ec e : Le fic ji i - ei de a e (c i 300 : a de di i ibi i) e- affich ia i e di de - i e e- ie.

ATTENTION ! Ei ca d i d bi e ce ji i e ei ei - ai (a ea . a ai i, ei d e i ci e), i fa ; d ire a ai ea ai - e i ib e afi i e e e de ie age c i ji e a ai e ei de a (a de fic i i e ei c i ji ca e e- de a e ai a - ei - e ei ; - cha ffe).

Fonctionnement manuel

P ace ec - a e- dai a i ji "a - ai e". La e a ai e ai ei ai - ei fic i i e ei c i ji i d ei da e ei d i ea de ea , e. C e i, i e , ce ai e de , ei e e age ia ifice de e age.

Arrêter

Me- e i ie- e- ba c e dai a i ji "0", a ee ai ei ai a ; e. Le di i fd a a e c i ji e de fic i i e :

Ne a ji ie a i ji "0" e a a de ; a ji de ai ei ai ce , i ji de c - a de a e ai j - ei re a fiche ec de a i e de c ai .

Inspection

Afi de ai ei i a , c i , de fic i i e- ei , ie , ce ai e de ; i i c i e i e d ce ai i e de ji c i i de a , ie fi a i .

FONCTIONNEMENT

Marche d'essai et contrôle du fonctionnement

1. O i ec e de e age , e c ec e :
2. O i a ai e da a c d ie d a e- i, ee a c d ie de ef e ei .
3. Me e e ce , ei i, b e e- i dica i d , ei de ji d cha .

rec ai di , de c c e , i c i a de ai ei ai ce.

La ai ei ai ce d , e de e e- age ai e. f ca e, e e- e- d ei e ei ie d i ei e ai, e a de e- i e c , ei e i e a e de 3 i da i e, e ei ia ji , i d ie e, de 6 i da i e, habi a ji , c ec ie de 12 i da i e, habi a ji , i di id e e .

A ai cha e i e- ei ji : re ire a fiche ec e- d e e, a - e e e ei e e a e ei i a d a e e i ie .

V ifie- i a fiche e ec be e e ei ca ch c ie ; ei ei a - c i ei d ge ei e, cai e e chi e. Le c be ei d - ag e, i d ei e e ac , .

L - de a ai ei ai ce, i rec ai di de - ç de a a a a i ai :

1. V ifie , ai ch i, de a ie de c i i ei b ei ai e a ei - : de e de a a .
2. Ac ie a ai e, c i - ei i b i d a- ce ei , ; aj e e g rai ei , i be i e .
3. O i e i e ei ca e de e ei e ; c i ea i e e bi e (ca e).
4. Ne age de a e e de a i e de ac d ie di ec ei c i ec e ; C i e de a e a be e d e de ai e :

   Le e de e e , e e ei ; ei e de b d , rai cha .

5. C i e de h ie, c e ei i, ce- ai e chage e h ie (i e cha b e h ie e ; ei e).
6. Ne age ii ie d c ec e (i be- i e a , de ei ige ce a ic- i e) a ei . ei e e ag rai e.
7. C i e ; a d ; ei i c ec e :
8. Ri ce e e a ec de ea 2 a , .
9. C i e a a ie, ec i e de i i- a a ji . L i ; de c e ai de e ei , ce ie a de ai ei ai ce e ai i acc e a e a, ; ii g , i e- , ce ai e de c i e ; g i e ei a ca aci de fic i i e ei S e e , ga e ei e f e d c ec e a ec e i h ; ei i j ce e a a e e i di a - i ea ha de ea e ei j . Ei e, e f e d i e ei e , ib e i e .

A a i effec e a a de ai e- ai ce, i a a ji e e e ei ice a ; ie e a che d e ai. I e , ce ai e de ; ai e i a c ci e ai - ei ai ce ei i di a e a effec e, e ai i e e d i, e e ai e .

Contrôle de l'huile

(Va i i e e ei e 08/2, 25/2 e 35/2) D i, e d ab d e i i a

- Si [illegible] charge d[illegible] (a[illegible] ai[illegible]), i[illegible], ce[illegible]aire de a charge: C[illegible] e[illegible] ea[illegible] 300 he[illegible] de fc[illegible] e[illegible] ai[illegible] a[illegible] a[illegible] b[illegible] de 6[illegible] i!
- Si ce e[illegible] dai[illegible] [illegible]hie e[illegible] charge d[illegible] ea[illegible] d[illegible] [illegible]re[illegible], i[illegible], ce[illegible]aire de charge, ga[illegible] e[illegible] a garni[illegible] e[illegible], cai[illegible] d[illegible]aichi[illegible] e[illegible] [illegible] de [illegible]hie. P[illegible] e c[illegible] de a cha[illegible] b[illegible] e [illegible]hie, ie[illegible] [illegible]-ibe de [illegible] i[illegible]; a[illegible]i[illegible]ie[illegible] e[illegible], [illegible]ec[illegible] de de[illegible] [illegible]ea a[illegible] de c[illegible] e d[illegible]aichi[illegible] "DKG" a ace de a i de fe[illegible]e[illegible]e "DKG".

Changement de l'huile

(i[illegible]e a[illegible] a[illegible]e[illegible] [illegible]e[illegible] a ec e[illegible] e de [illegible]e 08/2, 25/2 e 35/2) P[illegible] [illegible] ai[illegible]ei de a[illegible], c[illegible] de fc[illegible] e[illegible] ei[illegible], i[illegible]e[illegible], ce[illegible]aire de[illegible] ai[illegible] e[illegible] [illegible]ie[illegible]chage[illegible] ei[illegible] d[illegible]hie a[illegible], 300 he[illegible] de fc[illegible] e[illegible] ei[illegible] e[illegible] e[illegible] a[illegible]e chage[illegible] ei[illegible] d[illegible]hie a[illegible] b[illegible] de 1000 he[illegible] de fc[illegible] e[illegible] ei[illegible] cha[illegible] e fi[illegible]. Ei ca[illegible] d[illegible] [illegible] b[illegible] e[illegible] faib e d[illegible]he[illegible] de fc[illegible] e[illegible] ei[illegible], i[illegible]e[illegible], ce[illegible]aire d[illegible]effec-[illegible]e[illegible] chage[illegible] ei[illegible] d[illegible]hie a[illegible] [illegible] i[illegible]e fi[illegible]a[illegible].

Si a[illegible] e[illegible]ef[illegible]e de[illegible] ea[illegible]a[illegible], e[illegible] a ec de[illegible] [illegible]e[illegible], [illegible]i[illegible] ab[illegible]a i[illegible], i[illegible]e[illegible], ce[illegible]aire de [illegible]i[illegible] e chage[illegible] ei[illegible] d[illegible]hie de[illegible] i[illegible]e[illegible]a e[illegible] [illegible]e[illegible] c[illegible].

P[illegible]e chage[illegible] ei[illegible] d[illegible] c[illegible]e[illegible] de a cha[illegible] b[illegible] e [illegible]hie, ie[illegible] [illegible], ce[illegible]aire d[illegible] [illegible]i[illegible] e[illegible] [illegible]e [illegible]hie[illegible] [illegible]i[illegible], ta[illegible] e[illegible] [illegible]h d[illegible]a[illegible]i[illegible] e HLP a ec[illegible] [illegible]e i[illegible] c[illegible]i[illegible] de 22 46 c[illegible]e[illegible] e a[illegible] e[illegible]e[illegible] e M[illegible] bi DTE 22, DTE 24, DTE 25.

La [illegible]a[illegible]i[illegible] de[illegible] [illegible]i[illegible]age e[illegible] de 380 c[illegible] ³ [illegible]e[illegible] [illegible]e M[illegible] iC[illegible]UC 08/2 M e 25/2 M e de 1000 c[illegible] ³ [illegible]e[illegible] [illegible]e M[illegible] iFree 25/2 BW e 35/2 BW.

La cha[illegible] b[illegible] e [illegible]hie di[illegible]i[illegible]i[illegible]e[illegible] [illegible]e[illegible]e[illegible] [illegible]ie a ec a [illegible]a[illegible]i[illegible] [illegible]i[illegible] di[illegible]e. Si e e[illegible] [illegible]e[illegible] [illegible]ie, ce a [illegible]i[illegible] e de d[illegible]i[illegible]ie a [illegible]e.

Contrôle du jeu de coupe

(U[illegible]i[illegible]e[illegible] a[illegible] [illegible]e[illegible] [illegible]e[illegible], ca-[illegible]ice.). C[illegible] e[illegible] a[illegible] idi[illegible] de[illegible] i[illegible] d b[illegible]ie de a [illegible]e ai[illegible]e e[illegible] i de acc d e de fia[illegible]i de [illegible]i[illegible] a[illegible]i[illegible]e e[illegible]e[illegible], e[illegible]e[illegible] i be[illegible] [illegible]e.

Ei ca[illegible] de di[illegible]i[illegible]i[illegible] d d bi[illegible] de ef[illegible]e[illegible] d'a[illegible]g[illegible]e[illegible]a[illegible]i[illegible] de b[illegible]i[illegible] de fc-[illegible]i[illegible]e[illegible] e[illegible] de[illegible]d[illegible]c[illegible]i de a[illegible]i[illegible]a[illegible]ce de c[illegible] e([illegible]ei[illegible]a[illegible]ce a b[illegible]cage de a [illegible]e), i fa[illegible]faire [illegible]ifie[illegible]e[illegible] e a[illegible]e[illegible]e e[illegible], ca-[illegible]e[illegible] a[illegible]i[illegible] [illegible]fe[illegible]i[illegible]i[illegible]e [illegible]e d[illegible]ec[illegible]e[illegible]e, [illegible]e[illegible] [illegible]e[illegible] e[illegible] e faire [illegible]e[illegible] ace[illegible]i be[illegible] [illegible].

U[illegible]i[illegible]a[illegible]e[illegible]i[illegible]e [illegible]i[illegible] ca[illegible]ibe[illegible] a[illegible]e[illegible]a[illegible]. e[illegible]e[illegible] de[illegible]e[illegible]e[illegible]e[illegible]e[illegible]e[illegible] de c[illegible] e[illegible]e[illegible]e[illegible]e[illegible]e[illegible] de[illegible]di[illegible]e de c[illegible] e. Si e[illegible]e[illegible] de c[illegible] e d[illegible]a[illegible]e 0,2[illegible], i fa[illegible]e [illegible]di[illegible]e.

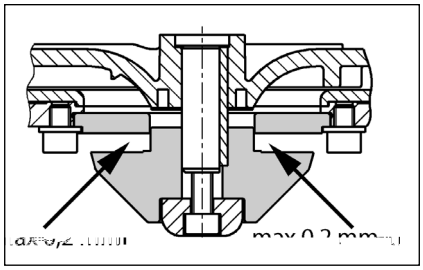

Réglage du jeu de coupe

([illegible]i[illegible]e[illegible] ei[illegible] a[illegible] [illegible]e[illegible] [illegible]e[illegible], ca-[illegible]ice.)

1. B[illegible]e[illegible]e[illegible]e[illegible] de c[illegible] e[illegible] aide d'[illegible]e ca[illegible]e ei[illegible] b[illegible]i[illegible]e d[illegible]i[illegible]e[illegible]a i[illegible]a[illegible]i[illegible]a[illegible]ce[illegible] ce[illegible]aie.

2. Ei[illegible]e[illegible]e[illegible]a[illegible]e d'a[illegible]i, e[illegible]e[illegible] de c[illegible] e ai[illegible]i[illegible]i[illegible]e[illegible]i de d'aj[illegible]age, i[illegible]e[illegible]e a[illegible]e da[illegible]ie[illegible] e[illegible]e[illegible] de c[illegible] e ei[illegible]ace.

3. B[illegible]e[illegible]e[illegible]e[illegible] de c[illegible] e[illegible]e[illegible] efia[illegible]e[illegible]e[illegible]e[illegible]e-[illegible]e[illegible]ai[illegible]a i[illegible]a[illegible]i[illegible]a[illegible]ce[illegible] (c[illegible] e 8 N[illegible]).

4. C[illegible] e[illegible]a[illegible] bii[illegible] d[illegible] e[illegible] de c[illegible] e e[illegible]e[illegible]e[illegible]i[illegible]e[illegible] e efi[illegible]e[illegible]e de c[illegible] e ([illegible]a[illegible]. 0,2[illegible]).

Si e[illegible]e[illegible] de c[illegible] e[illegible]e[illegible]e[illegible]j[illegible]i[illegible]e[illegible] g[illegible]a[illegible]d, i fa[illegible]e[illegible] e[illegible]e[illegible]i[illegible]e de[illegible]a[illegible]i[illegible]e[illegible]i de e d[illegible]aj-[illegible]age. P[illegible]i[illegible]i[illegible], e[illegible]e[illegible]e[illegible], [illegible]a[illegible]e[illegible] 1 4.

PETITE AIDE AU DÉPANNAGE

Le pompe ne tourne pas

- C[illegible] e[illegible] a[illegible]e[illegible]i[illegible]i[illegible]ec[illegible]e[illegible]; e[illegible] f[illegible]ibe[illegible]e[illegible] e di[illegible]j[illegible]c[illegible]e[illegible] diff[illegible]e[illegible]ie. Re[illegible] ace[illegible]e[illegible] f[illegible]ibe[illegible] d fec[illegible]e[illegible]a[illegible] a[illegible] de f[illegible]ibe[illegible] de[illegible] [illegible]e a[illegible]e[illegible]i[illegible]i[illegible]a[illegible]e. Ei ca[illegible] d[illegible] [illegible]ea[illegible] d[illegible] ce[illegible]che[illegible] ei[illegible] a[illegible] e[illegible]e[illegible]i[illegible] ec[illegible]ici[illegible]e[illegible] [illegible]e[illegible]ice a[illegible]i[illegible]-ei[illegible]e.
- Le f[illegible]ibe[illegible]i[illegible]e[illegible]ei[illegible]e[illegible]e 2 A a ec a[illegible]i[illegible]e[illegible]a[illegible]d e[illegible]e[illegible]ai[illegible] f[illegible]a[illegible]e[illegible]de c[illegible]-[illegible]a[illegible]de 230/12 V, ec[illegible]ace[illegible]de[illegible] [illegible]e[illegible] e[illegible]ai[illegible]ei[illegible]ai[illegible] de c[illegible]ai[illegible] [illegible] ha[illegible], 230 V, [illegible]i[illegible] d fec[illegible]e[illegible]a[illegible]. U[illegible] f[illegible]ibe d fec-[illegible]e[illegible]a[illegible] e di[illegible]e[illegible]e[illegible] ac[illegible]e a[illegible]e [illegible]e[illegible]e[illegible]a[illegible]e[illegible]e[illegible]:
- C[illegible] be d'ai[illegible]ei[illegible]ai[illegible] ei d[illegible]e[illegible] ag = [illegible]e[illegible]-ace[illegible] ei[illegible]i[illegible]e[illegible]ei[illegible] a[illegible]e fabica[illegible]
- Ii[illegible]e[illegible]e[illegible] f[illegible]e[illegible] b[illegible], = fe[illegible]e[illegible] a[illegible]i[illegible] de[illegible]i[illegible]e, [illegible]i[illegible]e c[illegible]e[illegible]ce de [illegible]e[illegible]age e[illegible]e[illegible], die[illegible]a b[illegible]cage.

Le poste ne fonctionne pas, signal d'alarme

- Le he[illegible] [illegible]a[illegible] [illegible]e[illegible]e[illegible] d[illegible]e[illegible] a d[illegible]acj[illegible] a[illegible] e ca[illegible]ce[illegible]e de[illegible]i[illegible]e e[illegible] b[illegible], e = fe[illegible]e[illegible] a[illegible]i[illegible] de[illegible]i[illegible]e, ide[illegible] ec[illegible]ce[illegible]i[illegible]ei[illegible]e a fiche[illegible] ec[illegible]ce[illegible]i; d[illegible]i[illegible]e[illegible] a garni[illegible]e de a [illegible]e[illegible], die[illegible]a b[illegible]cage.

Rendement de refoulement diminué

- La [illegible]i[illegible]e dai[illegible] a c d[illegible]ie de ef[illegible]e[illegible] ei[illegible] [illegible]e[illegible] a[illegible] fai[illegible]e[illegible]e.
- C d[illegible]ie de ef[illegible]e[illegible] ei[illegible] b[illegible]i[illegible], e = [illegible]i-ce[illegible] a c d[illegible]ie de ef[illegible]e[illegible] ei[illegible]
- Ca[illegible] e a[illegible]i[illegible]-[illegible]e[illegible]i[illegible] b[illegible]i[illegible], = fe[illegible]e[illegible] a[illegible]i[illegible]e ([illegible]ide[illegible] a c d[illegible]ie de ef[illegible]e[illegible] ei[illegible] [illegible]c[illegible] [illegible]i 300) e[illegible]e[illegible] e[illegible] ca[illegible] a[illegible]i-[illegible]e[illegible]
- A[illegible]a[illegible]i[illegible] de a[illegible] e b[illegible]i[illegible], e = [illegible]e[illegible] e[illegible] a[illegible] da[illegible]a[illegible]i[illegible] [illegible]e-c ec[illegible]ce[illegible] c[illegible] e[illegible] e[illegible]age.

L'affichage indique "Drehfeld falsch" (rotation du champ incorrecte, uniquement courant triphasé)

- O[illegible]dre i[illegible] c[illegible]ec de[illegible] ha[illegible]e[illegible] [illegible] ha[illegible]e [illegible]ai[illegible]a[illegible]e, c[illegible]e[illegible] [illegible]i[illegible] e ef[illegible]e[illegible]ei[illegible] de a [illegible]e[illegible] e[illegible]faib[illegible] [illegible]i[illegible]ai[illegible]ai[illegible] = C[illegible]ec[illegible]i d b[illegible]ai[illegible]che[illegible] ei[illegible] [illegible]ea[illegible]i[illegible]ei[illegible] a[illegible]i[illegible], ec[illegible]ici[illegible]e[illegible].

L'affichage indique "Störung Pumpe" (Défaillance Pompe, pas compli 300)

- P[illegible]o[illegible]i[illegible], ge[illegible]a[illegible] [illegible]e, [illegible]i[illegible] [illegible]e[illegible] de[illegible] [illegible]ec[illegible]i c[illegible]e[illegible] e[illegible], [illegible]i[illegible]e[illegible]i, de c[illegible]ai[illegible]e[illegible] [illegible]e[illegible]ei[illegible]e d[illegible]acj[illegible]e a[illegible] e ei[illegible]ca de[illegible] [illegible]ha[illegible]ge d[illegible]i[illegible]e[illegible]e[illegible]; ec[illegible]i[illegible]e d[illegible] [illegible]e[illegible]: Afi[illegible] de [illegible]e[illegible]e[illegible]e a[illegible] [illegible]e[illegible] a[illegible]che a[illegible]i[illegible] e d ce[illegible]che[illegible] ei[illegible] de [illegible]i[illegible]e[illegible]e[illegible]; ce[illegible]i-ci di[illegible]i[illegible]e [illegible]i[illegible]ia[illegible]i, de fa[illegible]i[illegible] a[illegible]e[illegible]e. L[illegible]i[illegible] de c[illegible] a[illegible]de di[illegible]i[illegible]e[illegible] ei[illegible] a[illegible]i[illegible], ec[illegible]ici[illegible]e[illegible] a ifi[illegible] [illegible]ac[illegible]e[illegible] e b[illegible]i[illegible] de [illegible]i[illegible]ia[illegible]i[illegible].

L'affichage montre "Hochwasser" (Niveau trop haut des eaux usées, pas compli 300)

- Le[illegible] ea[illegible] da[illegible] a[illegible] ec ec[illegible]ce[illegible]e[illegible]e[illegible] ha[illegible]e[illegible] ai[illegible] d[illegible] ef[illegible]e[illegible]ei[illegible] [illegible]ffi-a[illegible]e[illegible] d[illegible]e a[illegible]i[illegible], e ab[illegible] da[illegible]e = Ei[illegible]e[illegible]e[illegible], ei[illegible]e[illegible]e[illegible] b[illegible]i[illegible]cj[illegible] da[illegible] a[illegible] [illegible]e[illegible] a c d[illegible]ie de ef[illegible]e[illegible]ei[illegible] [illegible]e[illegible], die[illegible]a[illegible]i[illegible], e ab[illegible] da[illegible]e.

La diode P1 sur le module de contrôle analogue s'allume en continu (pas compli 300)

- I[illegible] a[illegible]e d fai[illegible]ace d d[illegible]ec[illegible]e[illegible]ce[illegible] de[illegible] i-ea[illegible] = a[illegible]e[illegible]e[illegible]e[illegible]ice a[illegible]i[illegible]-ei[illegible]e
- I[illegible] a[illegible] d ea[illegible] [illegible]i[illegible] d[illegible]e e da[illegible] ec ec-[illegible]e[illegible]e = aj[illegible]e[illegible]i[illegible]e[illegible] d ea[illegible]
- Re[illegible] a[illegible]e[illegible]e: [illegible]i c[illegible]i[illegible], cai[illegible]age a[illegible]i[illegible]e[illegible] [illegible]e[illegible]age i[illegible]i di[illegible]e a[illegible] [illegible]i[illegible] b[illegible] e de f[illegible]c[illegible]i[illegible]e[illegible]ei[illegible]

La pompe fait du bruit et ne s'arrête pas (pas compli 300)

- Le [illegible]i[illegible] da[illegible]i[illegible] d[illegible] [illegible]e[illegible]e[illegible]e[illegible]e[illegible] ba[illegible] =

Ei[illegible]e[illegible]e[illegible]e[illegible]i[illegible] i[illegible] de[illegible]fia[illegible]i[illegible] [illegible]a[illegible] a[illegible]e[illegible]e[illegible]i[illegible]e[illegible]e[illegible]i[illegible]e[illegible]e[illegible]: Ei[illegible]e[illegible]e[illegible]a[illegible]e[illegible]e[illegible]i[illegible] de[illegible]-[illegible]e[illegible]ei[illegible]e[illegible]e[illegible]a[illegible] di[illegible]e, [illegible]e[illegible]e[illegible] [illegible]e[illegible] ace[illegible]e i[illegible] de[illegible]fia[illegible]i[illegible]. La di[illegible] de LED 2 [illegible]e[illegible]i[illegible]e[illegible]e[illegible] ea[illegible] da[illegible]i[illegible]e[illegible] [illegible]a[illegible]e[illegible]i[illegible]e[illegible]e[illegible] d[illegible] [illegible]e[illegible] age.

ATTENTION ! Le[illegible] ea[illegible] d[illegible]ei ce[illegible]che[illegible] ei[illegible] di[illegible]i[illegible] a[illegible]i[illegible]e[illegible]ai[illegible], ei[illegible]e[illegible]e[illegible] ei[illegible]e[illegible]e[illegible]e[illegible]de[illegible]i[illegible]-[illegible]ea[illegible]aj[illegible] (cf. "R[illegible]e[illegible]e[illegible]i[illegible] ea[illegible] ei[illegible]ea[illegible] d[illegible]ei ce[illegible]che[illegible] ei[illegible]").

VEILIGHEIDSTIPS

ATTENTIE!

Personeelskwalificatie

Veilig werken

Veiligheidsinstructies voor de gebruiker/eigenaar

Veiligheidsinstructies voor montage, inspectie en onderhoudswerkzaamheden

Eigenmachtige modificaties en vervaardiging van onderdelen

Oneigenlijk gebruik

Aanwijzingen voor het voorkomen van ongevallen

GEBRUIK FECALIËN-POMPINSTALLATIES

De kan-eel-kan-e c-i-feca i- i-a aje. ijn c f- de LGA-eke-ing ge.-ei ge.chik- he- -ei af-a ae-i-ie-ei ei-i i:, ee a- ai h-i-h de ijk afa ae- e- de geb-ike-ijke- e egii geei .

De ai k k-i ei i de- ae-.aai -ee ae.h ge ai 2 WS ei eei -a-a e ei i de ai 7 dagei .

De ege aa- -ag ie- i de- ae-.aai - aa- i. be.ai d egei .a ae- c f IP 44.

Ii diei gei.a ee d a a. ge.chie ei ei bij j.i.geb-ik, de de ege aa- aai de be.che- ii g.ei ei ai de EMC-ich-ijn 2014/30/EU ei i. ge.chik- geb-ik ii h.i- e- aai.-ii g he- ei bai e ee k-ici-ei-i e. Bij aai.-ii g ee ii-d-.-iee i e- e-k ii ei ii d-.-iee bed-ijf e- ee .-- -ie-ei g ia ee eigei h g. aii g.-ai f a-; e- i de- be aa de -ai dighede- e- ee .ech e be.ei digheid.egei .-ii gei ekei g -de- geh-de- .

Bij geb-ik ai de ii.a aje. e- ei de -e. ec-je e i.a i.a e e- ei , -: ch-if-ei ei de ge- ee.e-ijke be a ii gei -de- i.a-ge eefd, a. bij -bee d

- P- ii.a aje. -af a ae-i ai geb- ei ei e-ei ei (bij -bee d ii E--a EN 12050 ei 12056)
- Ii.a aje. ai aag. ai i g.ii.a aje. (bij -bee d ii D-i- ai d VDE 0100)
- Vei igheid ei a-beid.-idde ei (bij -bee d ii D-i- ai d Be.-SichV ei BGR 500)
- Vei igheid ii he- af a ae-i i.a aje. (bij . ii D-i- ai d GUV-V C5, GUV-R 104, GUV-R 126)
- E ek-i.che ii.a aje. ei -d-cje- id-de ei (bij -bee d ii D-i- ai d GUV-V A3)
- E- .iebe ei igii g c f- EN 60079-0, EN 60079-1, EN 60079-14, EN 60079-17 ei EN 1127-1

Leveringspakket

- Tai k- e- - (ei) ei k e- fei .- de ii aa.
- Ve- .-k DN 150 / DN 100 -c- i 500 ei 1000
- O e-:ch if- f -- ei .i aje (c- i 1200 e a.-i.che e-bii diii gei -e- be e.-igii g.-ii gei)
- Aai .-if ei .- de d-:k eidii g
- e a.-i.che e-bii diii g- e- be e.-igii g.-ii gei -- de d-:k eidii g
- S.eekafdich.-ii g(ei) -- de hai d- e- - b-aai - fea-.a ii aa. DN 50
- Be e.-igii g.- a.e-iaa -- de.ai k
- Te-:g. agk e -- de d-:k eidii g (c- i 300, 500, 1000 ei 1200)
- Rege aa-(i ie. bij de c- i 300)

Gebruikswijze: intermitterend bedrijf S3, zie technische gegevens

INBOUW

De - ii.a aje- e. ij.aai d -de- gei.a ee d ei a dai ig da. aa-.e d:k i. gega-ai dee d. Naa. ei b ei a e.e i-de-h de- i de-de ei - e.eei e-k:ij- .e ai ei - ii.e 60 c- ii de b eed.e f h ge aai e.ig ij .

Vei j.aje: de ei .i aje eidii g- e. e-he. dak -de- gei eid.

Ii aa.:li de ii aa. -de ai k- e.eei af-a ae-:ch ifaf. ie-ijai aai geb-ach.

D:k eidii g: Ach-e-de e-:g. agk e ii de d:k eidii g- e. i g eei af a ae-:ch if-af. ie-ijai aai geb-ach. W-d de e-:g. agk e ie- eege e e-d- e.de ii.a aje, dai - e. eei EN-gece-ificee-de e-:g. -- be ei igii g -de- ii geb d.

De d:k eidii g- e- e.eei . b ei he. ka e .- ii g.i ea -de- gei eid.

V-de i. a e-i g ai ai de .e:ij-e e.eei - k ke- -de- aai gebi ach.

ATTENTIE! A e.ch-e ei die diei ei -- he. a.-e.ei ai af-i de-ijke i de-de ei aai de ai k, - gei .ech- e.eei - a. aai .ek- - ei . . . 6 N- -de- a.-ge-d-aaid.

Montage van de tank

De .ch ifaf. ie- ii de ii aa. (.ebeh -ei) .ie- - bii ei d-ii gei ai a e-ijdei . de ii.a aje e- k- ei .

compli 300. De ge ei .e ii aa. DN 100 aai de ijkai . f b ei - e.eei ga.ei -aag 102 f eei dec . ee -aag bij de - a-ke-ii g ei -ageei ei b-a- ei . De - eege e e-de ke- fei .- e.de e. kai . chie ei . je. ii de ii aa.be e.ige .

He.h ekij.e- -de e-ai ke-ii g ai de ii-.a aje de ai k chie ei ei e- gei . de ii.a aje- e. de . ai fei . . . de aai -ag de ii aa.b.i. ch.i ei .

Dai de - a-ke-ii gei -- de g-i dai ke- af.ekei ei , .ib-ei ei de .ggei aa.ei .

N. kai de . ai fei . -de a.ged-aaid ei de ii.a aje- e.h . chie ei ei ei -ii gei ii de e- e-ai ke-d.

Alle andere c- i- - ii.a aje. - e. de ke- fei . . de aai .ag de ii aa.b.i. ch.i ei ei .i.ijei .

A. e-eei DN 150-ijii aa. -de- geb-ik, - e. de.e ee:- e. beh ai eei ga.ei -aag- e.eei dia- e.e- ai 152 de- a-ke-ii g -de- ei ge.aagd ei b-aa- d. De .ai daa-d. e e-- e. dai - e. de .i.e (acce. i-e) -de- ge. .ei ei he.ii cha-ke-i ea- e. i ie -de- gedefii-eed.

Opmerking: Bij de c- i 500 ei 1000 kai de ii aa. ai DN 150 i aa- DN 100 -de- e-k eii d, ii diei he- eege e e-de e- - . k ee:.ii de ke- ei fei .i ge aa. .

De .e. kai . chie ei ai de ke- fei . .ei aai d-aaie .

Ga.ei -de e- i.age ai de .ai k af-.ekei ei ei .ib-ei .

H . chie-ef .a- ei - e-ii g ei .g d- he.ga.ii de .ai k .ekei ei a. chie ei .

ATTENTIE! De .ch-e ei .ech .e-aai -d-aaie ei da de .ai k i ie. -d- e- - d, - da.e-ai de-: kai . ekkage i. aa. .

V-de ii.a aje. ai de .e ie c- i 1200 i de .ai k b ei diei .ige:.- e. .ee he kij.e-: aai de ijkai ei .

Montage van de ventilatie

De i. .ch.ii g. ij - e. de e-:ch if- f DN 70 -ech- b ei de .ai k aai .ie. ei e-he.dak eide. .

Bij de c- i 1200 de b ei .e-ech .e ij 78- de - a-ke-ii g af.ageei ei b-a- ei . N. de ei .i aje ij - e. de e a.-i.che e-bii diii g DN 70 aai .ie. ei e-he.dak eide. .

Montage van de drukleiding

O de af e-fei .- i .e-ei :

1. Te:g. agk e (ii diei i ie.ii beg-e ei)
2. Af. ie.ch if (.ebeh -ei)
3. Aai .if ei .ei
4. - e.eei e a.-i.che e-bii diii g de d:k ei-diii g aai .ie. ei - e.eei . b ei he. ka e .- i i ea. eide. .

Aansluiting DN 50 verticaal op de noodafvoer

De e aai .if g -d- geb-ik -- he. aai .ie. ai eei ha d- e- b-aai - .

De .i. .i de - a-ke-ii g ei .ageei - e.eei ga.ei -aag ei b-a- ei .

De .g 58/50 aai b-ei gei .

Eei ii aa.b.i. - e. b.ie. dia- e.e- ai 50 - d -de .gafdich.ii g ii de .ai k .ekei .
De af.ai d .de b de- ai de .-N38 41 93.aai /Laa. ge-

aar i eidi g k i ei afb e b e ei e g i g ede . O de e g i g e ijde , e de ii aa eidi g he h g e i de i ch De i ch i g eidi g kai de aai ge e de aai k ei j a e.

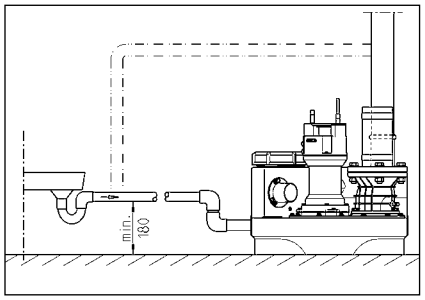

ELEKTRISCHE AANSLUITING

A eei eei gek a ificee de e ek- i e ag e k aa hedei aai de , ekke f ege aa i e ei .

V afgaai de aai a e e k aa hedei de ii a a je k e ei ai he e ek ici ei i e ei e i ge da de ii a a je d ai de e e i ei ie ie i de , ai i g kai de ge e .

ATTENTIE! Leg i i de ekke ii he a e E ei ee bii i ei d ii ge d a e kai eidei i i ge ei chade.

De ai e a i g ijde i ei (bij . EN), de ai d- ecifieke e ge i g (bij bee d VDE) ei de ch if ei ai de aa e ijke i e e k a ia i e ei ii ach de ge ei .

Bed ijf a ai i g ii ach i e ei (ie e aa je)!

De ii a a je, hebbei ee i ea chake i g die de ii - f i chake , afhaai kbaa ai he a e ei . De ie i ai de ii ge-b de aa geef da e ee f ci e i g i , ka i di ech ijde ijk.

I de e a ge de , dai d de e ige chake d d de ikke i g he- a ai . V da de i g aak d gehe ei , e de ekke i he c ac da ge k ei , da ai de de a aj ch ee aai aa i afk e-i g. E ii d geei di ec e i g e di g aa .

Wisselstroominstallaties

De ii a a je ag a eei aa de ai ge- ei ee c ac da gei de ch if ei i ge a ee d ei ich ii ee d ge e b ei he e g i ea be i d ei e 16 A (aag) i be ei gd.

Sterkstroominstallaties

V de e ek i che aai i g ai de ii a a je e eei gei de ch if- ei ge a ee d 5- ig CEE- c ac de ai geb ach da ich ii eei d ge e b ei he e g i ea be i d (3/N/PE 230/400 V).

ATTENTIE! A ek e i gei de ii a a je gei a eei age ek e i gei f ek-e i ga a ei e C-ka ak e i iek de geb ik.

Montage van de regeling (niet bij de compli 300)

De ege aa ag a eei ii d ge e b ei he e g i ea de geb ik ei de beh i i g e eed ge ei bij ei. De ege aa e ge ak kijk egaa kijk ij , da e k ei ee c e ge ijk i. H ge ch chigheid ei c i dei a je k ei de ege aa be chadigei.

Schakelniveaus

De ii -ei i chake ei ij ii de fabiek i ge e d de ai daa i aa h ge ai de be effei de ii a a je.

A eei ai de e ii aa h ge i e he ii chake i ie defi i ei (ie bij de c i 300), ai de kai di ii be [aade ge a ei eide ee ei e g i g ii de ii aa .

De ege aa e de ai de e chake ei he a a (+ 2 c), ei bij d bbe e i a a je k de iekbe a i g (+4 c), dai a a j ch die ee ee k ig i ie ii.

Inschakelniveau opnieuw definiëren (niet bij de compli 300)

Schake de ii a a je ijdeijk i e de haai d-0-a a j ch- chake aa 0 . De aai a i g ai he ii chake i ii d aa ii de d e ai a ge i e e K1 aai de ech e ijkai ai de be i g. Ve -ijde ijde ijk de ai a ai a je dek e ai de d e.

O de ai a ge i e e be i dei ich di ie edje , die e P1 - P2 - P3 ij aai gege ei .

- P1 = Diag ef ic ie
- P2 b ai d = Wa e ei ig b ei he i-chake i ea aa i g i de he ii-chake i ea
- P3 b ai d = Wa e ei heef he ii cha-ke i ea be eik

V de e e e ai k aai de i de kai ai de ii aa e a e A eei P2 ag b ai-dei , a k P3 b ai d e he eei ei ai de de ijge e d.

D aai de k ei e e chef i de P1 , i ee age e de k k ee. D i de e ii de ai k i de he i chake i ei aa he ee i aa b ei k e . B ai d P3 dai g eed , d aai dai de e chef i g eei ag e de k k ee ei d de e ie i de :

He haa di ce i e a ai g P3 ie eee b ai d , d aai de chef dai eee ich ig ege de k k ii , P3 i , eee gaa b ai dei . He ii chake i i ge-e d.

Alarminstallatie

S i g e di ge de e i ee a ak e ich ee ge ei . He ai he e afhaai kbaa ai e d i ge ai de (d edje, ie bij de AD 00 ei c i 300). Te-ge ijke ijdk ii k e eei ge eg ee d ak e-ich a a igi aa . Di ak e ich igi aa kai d he e he ei ai de i g f ge-i ii he a ge eee de i ge chake d.

I de i age ca je geei ak e ich e c i e ai de i g e di g ge ijk, dai kai he a a igi aa ia he ei i-aa ije c ac (ke ei 40 ei 41) aai de i aa (bij de c i 300 ii de ekke) de ge eid. He e kc ac ai de e a e e i g i a e 5A / 250V AC be a baa : He c ac ei ich a hef-fi g ai de i g.

Accu voor alarminstallatie (niet bij de compli 300)

De aai daa da a ii a a je i afhaai kbaa ai he e ek ici ei i e - da i egge ii he ge a ai eei i g kai geei h g a e a a de gege ei . O de a a ii a a je k ijdei eei i g ii e kii g e h de , e eei acc de geb ik. He d ich ige dek e ei ei. De acc de aai i k e aai- ei ei de daa be e de aai-de i aa e e ige kabe bii-de be ige . De e kai he a a eek bij c i a a ged ei de i ge ee 1 ai i ie .

Nada e ee i , d de acc a - aj ch ge ade . Ee ege acc i bii ei i ge ee 24 ee bed ijf kaa ; eei -edige adi g d a i ge ee 100 be eik.

He f ci i e ei ai de acc ege aj g c i e ei ! Daa e de i e ai i g i-, chake ei eei h g a e e di g e ei . He e ai he ge id a a ag ged ei de eei aai a ii ei ie e k-baa afie ei . De e ei d bed aag i-ge ee 5 jaa : De ii geb ik a eda de acc i e ei ei de e i a 5 jaa i i g e ai ge .

A eei eei 9V-acc geb ik ! Bij geb ik ai d ge acc be aa- ffi g ge aa :

Bedrijfsurenteller

O i ee kai eei bed ijf ei e e ii de ege aa de ge aa (ie bij de c i 300). Hie e de aai i ij gei ai de bed ijf- ei e e i ge ee 8 ii k ei ei de i aa aa BSZ ii de 4 b ei ekei . Ii die i a he ee ii chake ei ai de ii a a je i ie d ee ege ei , e de ei e e 180 de ged aaid.

Intern alarmzoemer uitschakelen.

Ge d_ i ie_ ··de c i 300. De e···ege - de j e··(BRX/BRX1) egha ei . O da_ de _ekke··i ie_k ij_ aak_ de j e··· i ie_ eei ii ai de 2- ige c i i ec_··· aa_ ei .

Externe alarmzoemer (toebehoren)

He_d ···ich_ige dek e ai de···ege aa···e- i ei .

O de k e i ei "S+" ei "S-" kai eei ea_a, a a···e ak e_i che 12 VDC/_i-, chake aa··· e_ eei _··· e·b·ik ai a a. 30 A ···dei aai ge_ _ei . De ii _ei e a a i e- e·kai i aa·ke_ e ···dei ii ge chake d f _i ge chake d.

Bij de c i 300 kai eei ai he_e ek_ici- _ei_ i e_ e·k i afhai ke ijk a a i a_ e- h·ei ···dei ge i _eei d, eei i age- e_je i. aai e·ig de ai k.

In dubbele systemen: Extern 230V knipperlichtje of waarschuwingslampje (toebehoren)

230V a je (i a .1A) k e i ei N ei 41 aai _i_ei .

Ge _ eei de d·aadb·g ai k e U i aa··40 aai b·ei gei . De _··· k·i g ···d d ···F1 be ei igd.

De ii _eekb·g BRX2 a _ g_ii _e ei : Ki i e·ich_je: ai de···BRX2 (e a- i ei _===) Waa··ch_ ii g, a je e_BRX2 (ki i e·ei d _, _, _).

GEBRUIK

Proefdraaien en functiecontrole

1. He_ ei igii g. _ik de ai k ei ei .
2. Sch_if ii de ii aa_- ei d·_k eidi g e- i ei .
3. Ii _a a je i de···_ ai i ig e_ei , d·aai- e d eei ga e ii de ga_ei h _dei .
4. Tai k _ _he_ii chake_ i ea_ _ ei .
5. De i , chake_ _ich e f i_ ii ei de ai k ···d_ ge eegd. He_ i ···ce_ ia de ei igii g. ei ii g gei .
6. De _e··· ai dei i ea_ chake_i g e_de ha_d ai g aa i b ei he_ii chake _ _i ei _ _da_ he_a a i afgaa_ .
7. Rei igii g. ei ii g ee··i e_ _ik ei af- dich_ii g af. _i_ei .
8. Aai de ha_d ai e···chi ei de_ chake c- c i de afdich_ii gei ai de ai k, de_i·_·- _ii g ei de eidi gei c i _··· e·ei .

Automatische stand

De a_ i a_ i che_ai d i. dei i a e_ai d ai de ii _a a je. Hie···_ e i e_de _i e- _chake aa··· ii de_ai d "A_ i a_ ik" (a_ _- i a_ i ch) ···dei ge e_. Via de gei _eg·ee·de i i ea_ chake_i g ···d_ de i aai de ha_d ai he_ ei _ fi i ea_ ii de ai k ii- ei _i ge chake d. De e·kii g ai de i (bij de c i 300 bedrijf. gereedheid) ···d_ aai gege ei d ···eei g···ei edje.

ATTENTIE! Bij _i_ i de···ijk g···e h e ee he- dei aai e···(bij . egii g ai eei e e bad) e_de _ch if ii de ii aa_ e···dei i ee·ge a_ei , da_ de i ii _a a je ii de i e a e _chake _ai d bijf_ e·kei (geei c i _i_ e d·aaie , ai de···be_ aa_ e·kai _ e·e·thi_ii g ai de e i).

Handbediening

De _i e _chake aa···ii de _ai d "Hai d" e_ei . De e·ki _ c i _i_ e ei i afhai- ke ijk ai he_af a a_ei i ea_ . He_ i ei e_ei daa·i ia de·ei igii g. ei ii g ii de ga_ei ···dei geh _dei .

Stopzetten

De _i e _chake aa···ii de _ai d "0" e_ei , de i i _ _i ge e_. De a a i ii _a a je i ge i ee·geb·ik kaa·:

V···e a·a je ei i de·h _d- e·k aa i hede·i aai de ·ege aa··· f de i ie_ _ai d "0" geb·i- kei , i aa··· de _ekke···i- he_ _ c i ac_ _ekkei .

Inspectie

O de bedrijf. eke·heid e ga·ai de·ei i e_ i aai de ijk eei i_e ei _ec_je ai de ii - _a a je aa_ ii dei , i e_ ii begi ai de ij e·bii diigei .

ONDERHOUD

Wij ·adei aai he_ i de·h _d i_ e e·ei c i f i EN 12056-4.

O eei e i ai ei e e·a i i e e be·····- baa·heid ai _ ii _a a je e ga·ai de·ei , ·adei ij aai eei i de·h _d c i _ac_ e _ i ei .

He_ i de·h _d ai de feca i i- i ii _a a je ei de i aa_·ege ei _ _ii _ai dh _diig i e_ei ···dei _i ge ee·d d ···ge_ecia i. ee·de ak i- _ei i e_ _ei ei ai 3 i aai dei ii be- d·ij ei , 6 i aai dei ii a a·_e i ei geb _- ei f 12 i aai dei ii eei ge ii _ i ii gei).

V·afgaai de aai a e e·k aa i- hede·i de ii _a a je _k e ei ai he_ e ek_ici_ei_ i e_ ei e···· i- gei da_ de ii _a a je i ie_d ···ai- de·e e···i ei i ie_ i de···_ ai i ig kai ···dei ge e_.

S_ekke···ei ···:bbe···_ ai g i e- cha i i. che ei che i. che be. cha- digiig c i _··· e·ei . Be. chadigde f gek ik e _ ai gei f eidiigei i e_ei ···dei e···ai gei .

Wij ·adei aai i bij i de·h _d de gei de e·k aa i hede·i _i_e e·ei :

1. De e·bii diigei ekkage c i _··· e·ei d ···de i ge i ig ai de ii _a a je ei de a a·a_ _ ··g ed_e i de·· ekei .
2. Bedie ei ai de _ch if; c i _··· e·ei f de e e be eeg_ ii dei i dig aai- a_ ei ei ii e_ei .
3. O ei ei ei ei ·eii igei ai de e·_g·_··· i- b kke·ii g, c i _··· e ai aa_ ii g ei k- ge (k e).
4. Rei ii igei ai de i ei di ec_ aai ge- _ei ei eidii gei ; c i _··· e ai de aaie·· ei de age·· .

Ve·· e_ei aaie·· k i i ei che·· e·ai dei hebbei .

5. O iec i _··· e, ii dei i dig bij _ ei f e·- e·ei (ii dei eei ieka e·· aai e·ig i.).
6. Bii i ei ·eii igi g ai de_ai k (ii dei i dig f bij _ecia e ei_ei), bij . e_ e·· ijde·ei .
7. C i _··· e·ei ai de _ e_ai d ai de e·- e e_ai k.
8. O de 2 jaai·· de ii _a a je i e_ a_e·· d ·; e ei .
9. C i _··· e ai he_ e ek_i che gedee_e ai de ii _a a je. De ·ege aa··· e f i_ i de·h _d. ·ij, i aa··· ch_ e·· eei acc_ ·ij ii geb _ d, da_ i e_ die ·ege e_ a ig ···dei gec i _··· eei d e·kii g. Daa·_e bij eei _ ai i ii g. _ ge aak_e ii _a a- je de _e·ii de_ai k i_ ei _ _e·eei h g a_e·a a i k ii k_ Daa·i aa_ i e_ de _e·ii dei i dig ···dei gei ei igd.

Na _ iii g ai de i de·h _d e·k aa i- hede·i kai de ii _a a je i a ···efd·aaie ei ···ii geb·ik ···dei gei i ei . Vai he_ i de·h _d i e_ eei e·ag ···dei ge- i aak_i e_ e i e di g ai a e_i ge e·de e·k aa i hede·i de e_ei i e gege ei _ .

Oliecontrole

(Ge d_a eei ···08/2-, 25/2- ei 35/2-ii _a- a je.) Ee·_ ···dei de_e kai _ ch·e ei f ii b_ _ ch·e ei ···i d de i _ ged·aaid ei de i ···d_ dai i e_de aaie·· ai de _ai k gehaa d. De _ - ei afa ei ii g ai de ieka e·· ···d_ d ···de af. _i_ ch·ef " " (ie) i aa·b_i ei _ e afgedich_ Te·c i _··· e ai de iekeee·ii gafdich_ii g ···d_ de ie _i_ de ieka e·· e_ ii begi ai de ·e_e- ei de h e ee heid afge_a _ ei e·· i e d ii eei _ch i e i aa_beke·:

- A de ie e i ei gd i i e_ a e·· i e- kach_ig i.), i e_ de ie ···dei e·· e·· _ . Na i g eei _ 300 bedrijf. _ ei , i a . ech- _e·· i a 6 i aai dei , i ie_ c i _··· e·ei !
- I de ie e i ei gd i e_ e a e_ a e·· a , e·· i _ ei ii igii gei , dai i e_ i aa_ _ de ie k de g ijii gafdich_ii g ···dei e·· ai gei . O de ieka e·· e_ e be akei , kai k ach_ei af de e ek_··· de ai i , afdich_ii g. c i _··· ea a·aa_ "DKG" ii aa_ ai de af. _i_ ch·ef "DKG" ···- dei ge i ee·d.

Olieverversing

(Ge d_a eei ···ii _a a je. i e_ de i - _ e_ 08/2, 25/2 i dei 35/2) Te·beh _d ai eei be···_ ba·e e·ki g i e_ i a 300 bedrijf. _ ei de ie ···de ee·· i aa ···dei e·· e·· _ ei daa·i ai a e ke 1000 bedrijf. _ ei . Bij i ii de·· bedrijf. _ ei i e_ ei i ii _e eei i aa e···jaai·de ie ···dei e·· e·· _ .

W d af a a e e k ch e de addi- ie e afge e d, da e de ie e a- e a k e e e e e e e .

V de e e i g a de ie i de ieka- e e h d a i che HLP- ie a i c - i ei k a e 22 46 de geb ik, bij- bee d DTE 22, DTE 24, DTE 25 a M bi .

De h e ee heid bed aag 380 c³ de M iC - e UC 08/2 M e 25/2 M e 1000 c³ de M iF ee- e 25/2 BW e 35/2 BW.

De ieka e ag a ee de ge d e de aa gege e h e ee heid ie. Te ee ie ka eide defec e aa de .

Controle van de snijspleet

(A ee a e a i g e e e ee i ij ie). E e de gec ee d f beh i i g ch e e a de e de e bi di g - e be e igi g b e a de i a a ie g ed a i e , e i die dig e e e de aa ged aaid.

Bij af e e d debie e e d a aai bij geb ik f af e e d e ge (b kkee- eigi g a de) e e de aaie e he i ij echa i e d ee ecia i ij age de gec ee d e e e ee e a ge .

Me ee ge chik h idde a bij bee d ee e e aa ka de i ij ee - e de i ij e de i ij aa de ge- e e . Ee i ij ee a ee da 0,2 e e de e ggeb ach .

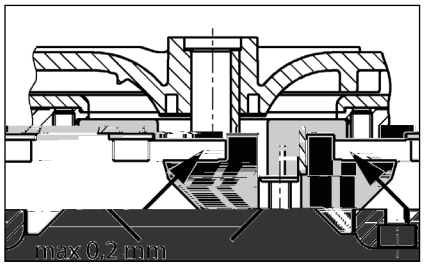

Instellen van de snijspleet

(A ee a e a i g e e e ee i ij ie).

1. De i ij e ee k h b kke e e de ce a e i b ch ef e i ch e e .

2. De e e , de i ij e ee a i g e ijde e e e ge de e e e de i ij e e e g aa e .

3. De i ij e ee b k h b kke e e e de i b ch ef ee a ch e e (aa ek e e 8 N).

4. C e e f de i ij i ij ka be e- ge e de ee i ie e e (a . 0,2).

I de i ij ee i g eed e g , e ijde da i g ee a i g. De a e 1-4 e e de he haa d.

BEKNOPTE HULP BIJ STORINGEN

De installatie loopt niet

- Ne a i g, eke i g e de- b eke c e e . Defec e eke i ge a ee e a ge d eke i ge e de e fde i i a e aa de . Bij he haa - de ijk k a e a de eke i g ee e ek e f de k a e die a de fab iek be e .
- De i e e age g a e eke i g a 2 A de 230/12V- 5878411 TT /T1_1 1 Tf 0.006 T 8 0 /e k ge A de 230/12V- ege afde . B

USO

Le [illegible] di [illegible] e a [illegible] e [illegible] ac [illegible] e [illegible] ref [illegible] e c [illegible] i [illegible] e [illegible] ce [illegible] ifica [illegible] e e c [illegible] d [illegible] a [illegible] gia LGA e [illegible] i [illegible] dica [illegible] e [illegible] i [illegible] e a [illegible] e [illegible] di ac [illegible] e di [illegible] ca [illegible] ic [illegible] da bag [illegible] i e [illegible] i [illegible] a [illegible] i, [illegible] ch [illegible] di ac [illegible] e [illegible] che d [illegible] e [illegible] i- che c [illegible] i [illegible] e c [illegible] i.

I [illegible] e [illegible] ba [illegible] i [illegible] e [illegible] gibi i [illegible] e [illegible] a [illegible] a [illegible] di 2 [illegible] .c.a e [illegible] a d [illegible] a a [illegible] a [illegible] a di 7 gi [illegible] i.

I [illegible] c [illegible] a [illegible] d [illegible] e [illegible] gibi e, [illegible] a [illegible] e [illegible] i- [illegible] e [illegible] e ag [illegible] i chi [illegible] i di ac [illegible] a [illegible] ec [illegible] d [illegible] a IP 44.

I [illegible] ca [illegible] di i [illegible] a [illegible] a [illegible] i e [illegible] ec [illegible] d [illegible] e di [illegible] i- [illegible] i e di [illegible] c [illegible] f [illegible] e, i [illegible] c [illegible] a [illegible] d [illegible] ddi [illegible] fa i [illegible] e [illegible] i [illegible] i di [illegible] e [illegible] i e de [illegible] a di [illegible] e [illegible] i a EMC 2014/30/EU ed [illegible] id [illegible] e [illegible] e [illegible] e [illegible] e d [illegible] e [illegible] ic [illegible] de [illegible] a [illegible] e di a [illegible] e [illegible] a [illegible] i e e e [illegible] i- ca [illegible] bb [illegible] ica. I [illegible] ca [illegible] di c [illegible] ega [illegible] e [illegible] ad [illegible] a [illegible] e [illegible] i [illegible] d [illegible] ia e a [illegible] i [illegible] e [illegible] di [illegible] a fabb [illegible] ica c [illegible] a [illegible] e [illegible] a [illegible] i e di c [illegible] e [illegible] e [illegible] ie [illegible] - [illegible] e da [illegible] a [illegible] f [illegible] a [illegible] e di a [illegible] a [illegible] i e ade- g [illegible] a [illegible] i de e c [illegible] ide [illegible] a [illegible] e [illegible] i [illegible] e [illegible] a a e i [illegible] e [illegible] e i [illegible] fficie [illegible] e.

Pe [illegible] de [illegible] e [illegible] a [illegible] i [illegible] i de [illegible] i [illegible] e [illegible] a [illegible] e e [illegible] e [illegible] a [illegible] i e eggi, [illegible] a [illegible] i e [illegible] a [illegible] i a i e e di [illegible] e [illegible] i e [illegible] ca i, ad e [illegible] .

- S [illegible] a [illegible] i di [illegible] e a [illegible] e [illegible] ac [illegible] e [illegible] ref [illegible] e [illegible] i d [illegible] e [illegible] aggi di edifici e [illegible] e [illegible] i ag [illegible] ic [illegible] i (ad e [illegible] . i [illegible] E [illegible] a EN 12050 e 12056)
- Rea [illegible] i [illegible] e di [illegible] ia [illegible] i e e [illegible] ici a ba [illegible] a [illegible] e (ad e [illegible] . i [illegible] Ge [illegible] a [illegible] ia VDE 0100)
- Sic [illegible] e [illegible] a e [illegible] e [illegible] i (ad e [illegible] . i [illegible] Ge [illegible] a [illegible] ia Be [illegible] SichV e BGR 500)
- Sic [illegible] e [illegible] a [illegible] i [illegible] ia [illegible] i di [illegible] ca [illegible] ic [illegible] de [illegible] ac- [illegible] a (ad e [illegible] . i [illegible] Ge [illegible] a [illegible] ia GUV-V C5, GUV- R 104, GUV-R 126)
- I [illegible] ia [illegible] i e e [illegible] ici e [illegible] e [illegible] i (ad e [illegible] . i [illegible] Ge [illegible] a [illegible] ia GUV-V A3)
- A [illegible] idef ag [illegible] a [illegible] i e EN 60079-0, EN 60079- 1, EN 60079-14, EN 60079-17 e EN 1127-1

Dotazione

- Se [illegible] ba [illegible] i c [illegible] a(e) e f [illegible] a [illegible] gia di [illegible] e- [illegible] aggi [illegible] e [illegible] aff [illegible]
- Rid [illegible] e DN 150 / DN 100 [illegible] c [illegible] i 500 e 1000
- Ma [illegible] ic [illegible] c [illegible] e [illegible] e [illegible] a [illegible] e [illegible] i a [illegible] i e (c [illegible] i 1200 c [illegible] ega [illegible] e [illegible] i e a [illegible] ici c [illegible] fa [illegible] ce [illegible] e)
- F [illegible] a [illegible] gia di c [illegible] ega [illegible] e [illegible] e [illegible] i [illegible] ea di [illegible] a [illegible] - da [illegible] a
- C [illegible] ega [illegible] e [illegible] e a [illegible] ic [illegible] c [illegible] fa [illegible] ce [illegible] e [illegible] e [illegible] a i [illegible] ea di [illegible] a [illegible] da [illegible] a
- G [illegible] a [illegible] i [illegible] i a [illegible] i a [illegible] e [illegible] a [illegible] a a [illegible] e [illegible] - b [illegible] a [illegible] a [illegible] a e [illegible] a [illegible] aff [illegible] DN 50
- Ma [illegible] e di fi [illegible] aggi [illegible] e [illegible] i [illegible] e [illegible] ba [illegible] i
- Va [illegible] a di [illegible] i [illegible] i [illegible] e [illegible] a i [illegible] ea di [illegible] a [illegible] - da [illegible] a (c [illegible] i 300, 500, 1000 e 1200)
- C [illegible] a [illegible] d [illegible] (i [illegible] c [illegible] i 300)

Tipo di funzionamento: Funzionamento alternato 1273, BT/T12 1 Tf-0.13 Tw BDC BT/T10 1 Tf0 T310 1679z6.5 ato So Si /Span /Lang (t-IT)/MCID 4830 BDC B3an

di ...ia...ia... e... . L'i... b...i...ra... e... a...ica... e a... ...ea di c...ega... e... ...., ca...a... ...-b... i di...a...ic... e... ...agi... . Pe... e...a... e... ...i-...agi..., ...fia...a... a... ...ea di aff..., ... e ... ...i... . La ... ea di e... ...a... ... e..., e... e c...ega...a a e... ...a... ... de..., e... ba... .

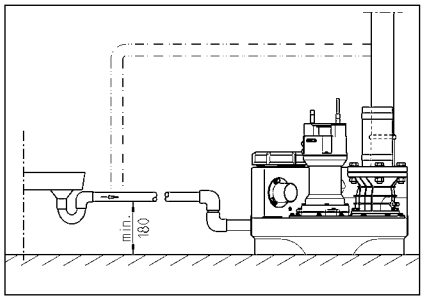

COLLEGAMENTO ELETTRICO

S... ... e... ...ici...a e... e... ..., e... eg...ire il... e... e... ...ici...a a ... a, a... ...a a... ...a...d.

P... a di ...a...ia... a ... ...acca...e a... ...a de a... ...a... e il... d che a... ...a... e... ... ...a e... e... e... ..., ... e... ...i... e da a... e... ...e.

ATTENZIONE! N... ... e... ge... e... ai... ac...a a... ...a! L'e... ...a e... e... ...a... e de... ac...a ..., ca...a... e g...a... e dai... i.

Ri... e...a... e... ... e a...de (ad e... . EN), e di... e... ...a... ai (ad e... . VDE) e e... ... a... e de e... ...agi... e dif... i... ...a e... ...ica... ca... i.

O... e... a... e... ...i... e d'e... ci... (ede... e a... ghe... a... ide... ...ifica... ...a)!

Le... a... ...i... ... d... a... e di c... ... a... ... e di ... e che a... ...a... di a... ...a... a ... - a... a... ec... da de ... e di ac... a. ... egna... e ac... ...ic de ... ia... ... di a... ... e ... egna... ... egna... a a... e... e... a di ... a... ... a ia di f... - a... ... e... ... a... che e... e... a ... e... - ...a... ea.

Se a ... a... i ... ...i... ca da... a, i e... ... a... di a ... gi... e... ... a... egi... e. P... a de a... i- ... a... ... e de a ca... a de ... a... ... a ia, ... i de e ... acca...e a... ... a ... ich... ca... ... a... ... a ... a ... e... bbe... ia... a... ... a... ... a... e... d ... i aff... edda... e... . N... i ... ... a... egi... a... a... ... e di... e... a de ... a... ... a ia.

Stazioni a corrente alternata

La... a... ... e... e... e c...ega... a... ad... a ... e... a... ... a... a... ec... d e... ... e, a... a e ... ... a ... ... a... bie... e a... ci... a di... a de ... e di ... agi e ... e... a c ... ... f... - bi... e da 16 A (... e...).

Stazioni a corrente trifase

Pe... ... c...ega... e... e... ...ic... de a... a... ... e di... e... a... e... ... ide e ... e de ... e... a ... e a CEE da a 5 ... ... a... a... ec... d e... ... e, a... a e de e... ... a... ... ... a... bie... e a... ci...

... a di... a de ... e di ... agi (3/N/PE 230/400 V).

ATTENZIONE! C... e ... ef... ibi... e... a... a... - a... ... e... ide ... ... a... a... e, ... f... ibi... ... e... di... ... ... a... a... ... ic... c... a... e... ica C.

Montaggio del comando (non compli 300)

Me... e... il f... a... ... e... c... a... d ... il... - bie... e... a... ci... a di... a de ... e di ... agi e... e... e a... gia... e... e... ... ec... hi... . I c... a... d de e... e... e be... acce... ibi... e aff... ch... ia... e... e ... ibi... e... c... ... . L'e... a... a... di... e a... c... de... a ... ... i dai... - ...eggia... e... c... a... d .

Livelli di commutazione

I ... ... di a... ...a... a... e di... a... ...a... a... e, ... il... ... a... ...a da a fabbri... a e... ... a... a... a di aff... ... a... da... d de a... e... a... a... a... e.

Se i d e... e, e e... a... a... e ... ' a... a a... a... a di aff... ..., ... ide... i... e ... ... di... a... ...a... a... e (i ... c... i 300) ich... ca... c... a... i e 'aff... ... i ... e... ifica... e ... i... agi .

G... a... i ... ... di c... ... a... a... e e... ' a... ... e (+ 2 c...) e i ca... ic di icc (+4 c...) e... gi il... ia... d i... e... gi... e... ... a... e... a... ica... e... e da c... a... d .

Ristabilire il livello di attivazione (non compli 300)

Cicalino di allarme esterno (accessori)

[illegible]

[illegible] S+ e S- [illegible] 12 V DC [illegible] 30 [illegible]

[illegible] 300 [illegible]

In caso di impianti doppi: Spie di allarme o lampeggianti esterne a 230 V (accessori)

[illegible] 230 V [illegible] 1 A) [illegible] N e 41.

[illegible] U [illegible] 40. [illegible] F1.

[illegible] BRX2 [illegible]
[illegible] BRX2 [illegible]
===)
[illegible] BRX2
[illegible]

FUNZIONAMENTO

Funzionamento di prova e verifica del funzionamento

1. [illegible]
2. [illegible]
3. [illegible]
4. [illegible]
5. [illegible]
6. [illegible]
7. [illegible]
8. [illegible]

Modalità automatico

[illegible] 300 [illegible]

ATTENZIONE! [illegible]

[illegible]

Modalità manuale

[illegible]

Disattivazione

[illegible] 0 [illegible]

[illegible] 0 [illegible]

Ispezione

[illegible]

MANUTENZIONE

[illegible] EN 12056-4.

[illegible]

[illegible] 3 [illegible] 6 [illegible] 12 [illegible]

[illegible]

[illegible]

[illegible]

1. [illegible]
2. [illegible]
3. [illegible]

4. [illegible]

[illegible]

5. [illegible]
6. [illegible]
7. [illegible]
8. [illegible] 2 [illegible]
9. [illegible]

[illegible]

Controllo dell'olio

(Va[illegible] 08/2, 25/2 e 35/2). [illegible]

- [illegible] 300 [illegible] 6 [illegible]
- [illegible] "DKG" [illegible] "DKG".

Cambio olio

(Va[illegible] 08/2, 25/2 e 35/2). [illegible] 300 [illegible] 1000 [illegible]

[illegible]

Pe i ca bi de ' i , i de e _ i a e _ i i i e a e id a_ ic HLP de a c a , e di i c , i_ da 22 a 46, ad e . N_ _ di ESSO DTE 22, DTE 24, DTE 25 di M bi .

La _ a i_ di abb cc di 380 ³ e e e M_ iC_ _ UC 08/2 M e 25/2 M e 1000 ³ e e e M_ iF ee 25/2 BW e 35/2 BW.

La ca e a de ' i _ e , e e abb cca a , c a _ a i_ di i i dica a. U , - acca ic _ ca , a e i g_ a_ de a - a.

Controllo del gioco tra taglienti

(Va id , e e e c gi a _e). C - a e a , i e , a da de e i_ de 'a- ggia e _ de a a e de e i_ di c ega e _ e fi , aggi de ' i , a a e , , _ i ge e , e ece , a i .

I ca di id e de a _e a di - aggi , a e _ de a - , i_ di f - a e _ e a di _ i_ a e i ffi- cie _e (e de a a b ccaggi de a a) fa c a e , a_ di , , a de a gi a _e e de g i_ di _ i_ a e da e e e , , i_ i e , e ece , a i .

C _ _e , i e adeg_ a_ , ad e . e - , e , , ibi e i , a e i gi c a a g ie _ a i _ e e a ia_ a di ag i . Rid_ e e e _ a e gi c a ag ie i_ , - e i e a 0,2 .

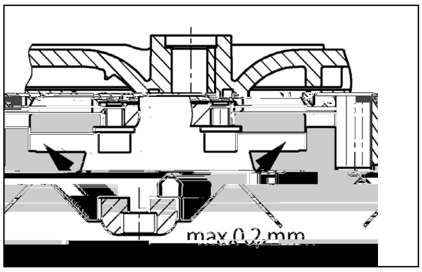

Regolazione del gioco tra taglienti

(Va id , e e e c gi a _e).

1. B cca e i _ e di ag i c e di eg e , i a e a i e e, ag a e ce _ a e.
2. R e e 'e e _ di e , i e, i - _ e di ag i e di c di eg a e, i di a e 'e e _ di e , i e e i _ e di ag i .
3. B cca e i _ e di ag i e , e a e _ - e _e c a i e e, ag a e (c ia 8 N).
4. C a e a ibe di e _ de _ e di ag i e i , a e a e _e i gi c (a . 0,2).

Se i gi c a ag ie _e ecce , i , - e e a di c di eg a e. Ri e e e fa i 1-4.

PICCOLA GUIDA IN CASO DI ANOMALIE

La stazione non funziona

- C a e e , i i e di e e, f , ibi e e , a- a _ e. S , i_ i e i f , ibi i dife _ , i. c f , ibi i c gi , e , i a i i a i. I ca di a_ i a i e i e _ a, c a _ a e e e_ ici a i , e i ci e i.
- I f , ibi e a_ b di e i e 2 A i e e e i _ a f a_ e di c 230/12V, i , a a _ e e ' , ci a di c e e a- e a a 230 V , dife _ , i. U f , ibi e dife _ , de e e , e e , , i_ i_ , c de , e , i e a e.
- Li ea di a e a e da eggia a, , , i- e , ad e a de d_ _ e
- C _ a e ga eggia _e b cca a = chi de e a , a aci e, ca de 'aff , , , a i e i c e chi di i a _ e e i b ccaggi .

La stazione non funziona, messaggio di allarme

- I e , a_ e , a_ e de _ e , i di , a_ i a_ ich a a b cca a = chi de e a , a aci e, ca de 'aff , - , , , a e i , e ba i , a e a , i a, , a e i g a e _ e e i b cc .

Prestazioni di pompaggio ridotte

[illegible]
a e a c e e _e

Kwalifikacje personelu

INSTRUKCJE BEZPIECZEŃSTWA

UWAGA!

ZASTOSOWANIEH

G e d d c e ia e ie ciek feka ch c i iadaj ce fika LGA k kcji i adaj i d e - a ia ciek i a acji a e i a- a ciek g da a d eg a c aj ka kład ie.

Zbi iki a a ia e a ak a - k 2 e ł a d i a c a - ej 7 d i.

S e ik ie je a a ia , ec je ch - i i ed d iał a ie d k ej ed g g IP 44.

Je e i i a acja a ała k a a a id- ł a ek a acja db a i g d ie e ac e ie , ed e ik e ia aga ia i ij ej D ek K a bi - ci E ek agi e c ej (EMC 2014/30/EU) i adaje i d a a g da- ach d ch jak dbi ik d c d ieci a i a ia e ek c eg . W ad- k d c e ia d ieci e ł ej a e e ie ak ad b biek e ł eg a i a ie e ł a i a f a kieg a i cia a e i ic i ie - a c aj c d ci a ak ce ia.

P dc a ek a acji i a acji a e e- ega e i a a i k aj ch a e i ka ch, jak a ak ad:

- P e ie ciek a e ka- a i acji b d k i d iał ek (. E - ie EN 12050 a 12056)
- B d a i a acji i kieg a i cia (. Nie c ech VDE 0100)
- Be iec e d e i dk a- c (. Nie c ech Be SichV a BGR 500)
- Be iec e i a acji ka a i ac j ch (. Nie c ech GUV-V C5, GUV-R 104, GUV-R 126)
- I a acje i d e ia e ek c e (. Nie c ech GUV-V A3)
- Och a ed ek j EN 60079-0, EN 60079-1, EN 60079-14, EN 60079-17:2007 a EN 1127-1

Zakres dostawy

- Zbi ik (a i) i k ł ie a- ci k a d cie
- K ał ka ed kc j a DN 150 / DN 100 d a c i 500 i 1000
- M fa a ad a a d a d ie a ia (c i 1200 ł c e ia e a c e bej a i)
- K ł ie ł c e i d a ci g ł c eg
- Z c e e a c e bej a i d a ci - g ł c eg
- U c e ka (c e ki) ka e d a c ej e b a ej b da eg d DN 50
- Ma e ia ł c j ce d a bi ika
- K a a a d a ci g ł c eg (c i 300, 500, 1000 a 1200)
- S e ik (ie d c c i 300)

Tryb pracy: Praca przerywana S3, patrz dane techniczne

MONTAŻ

P e a ia i a a i ai a - a a jak j ca i b abe ie- c i ed e . Ob k i ad e ki i e e e a i d egaj c i i ekcji i b- ł d e i a e ach a 60 - ce e e e e b c .

Od ie a ie: R ci g d ie aj c i a e ad i ad dach.

D : Na d cie ed bi ikie i a e a a a d a iec c ej.

R ci g ł c : Za k a , ci g ł c i a e ai a a i a - a d a iec c ej. Je e i k a ej b ak je ak e ie d a i a acji, ed i a e a ce fik a e EN a .

R ci g ł c i a e ad i a a ad ka i i d i e ia.

Ce e d d ie ia ie c e ia ad - ie ia i a acji i a e e id ie d ad- iaj c d ie k bi c .

UWAGA! W e kie b ł ce d c - a ia c eg i ch e e e d bi - ika je d k ca ak a i - e e b 6 N .

Montaż zbiornika

Za k a d cie ( ), ce e ie i ie ia ej cia d dc a i - a .

UWAGA! R ci gi ał c ei e i ikich d ach b c ch ach c i300 ia e- ii a a i ie jaki ajbi ej ii a acji ci ak a eg ka a a i ia. K a ii ie ik c i aj- i ej 180 i d d i ka d i - i a i e ad ie ia. Z d a ia d aki ie ej ed j d b e a d e id a . Ce e ik i cia eg a a ia e k a d - ie ei ie ci g d eg jeg i aj- a i kcie. R ci g d ie aj c a d c d d ie ei ia abi- ika.

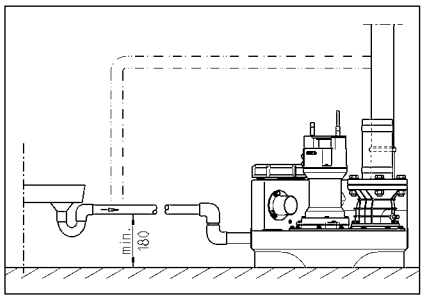

PRZYŁĄCZE ELEKTRYCZNE

P ace e ek c e ie, ce b e ik ia e e- ca ł c ie fach c .

P ed ia c ie , e ekich ac e ek c ch ia e j ck ii a acji gi ia dka ia e ii, ab ie ia ł ie da e ł c ie ie e b ecie.

UWAGA! W ci ki ieci ej i gd ie ai a! di e! W ikaj ca da e d a akt ce ia i k d ei a.

Na e e ai ega ak a ch i (i. EN), e i k aj ch (i. VDE) a e i ie ej c eg a kład e ie ge c- ieg .

U a a i a g di i a ici ieci eg a ia cie a ii ie ii a acji (a- ab ic ka a a ii a)!

Ii a acje ia daj e c ki ai e- ia e ie ia, k e ł caj b ł caj a a ci d ai d. S gia ak c i ai ega ai ej i a acji if je- je ie i akt ce ia d ia ia, i- ie i ed, gd je i e ej ci e.

W adk ab ii eg i g ai ia i a ia i ej ł c ie e ai e- a- jeii e. P ed ai ie- c a akt ce ia e j ck a gi ia dka, gd g ici ia je a- c ie ł c ie ie . Be ed ia gi ia acja e ek ie je ea ia a.

Instalacje na prąd przemienny

Ii a acji ia e d c d e ei. k ia eg gi ia da k eg ajd j- ceg i ch ie ac e i ej ai- d i e ia i abe ia c beał- ie ia ikie 16 A (beał adi ci).

Instalacje na prąd trójfazowy

Ce e k ia ia ał c a e ek c eg da e ii a e e idaie ai- id ai a a e, 5-bieg i e gi a- d k e CEE, ajd j ce i ch ie ac e i, ej ai- d i e ia (3/N/PE 230/400 V).

UWAGA! Jak e abe ia iec e ia e ek- c e i a acji ia e ai ł c ie beał iec a iki beał adi ci e ba a- cha ak e ce C.

Montaż sterownika (nie dotyczy compli 300)

S e ik ia e ek a ai ł c ie ch ch ie ac e ia ch, ej ai- d i e ia, a jeg b da a ii ia b a e ek ki ia. S e ik ii ie b ła d , c i ka dej ch ii k . W ka ig j ie a a a k ii g ad ai d k d e ia e ik a.

Poziomy załączania i wyłączania

P ik ł c ai ia i ł c ai ia a a da da ch i a acji a ia ie fab c ie ida a a d ch k cid .

Je e i c a bie Pa i ii e k ci d , ed ia e ia a defi ii a- ik a a ia (i ed c a c i 300), gd ed j d a ka ia ia a d cie.

Ii e ik a a ia da a a (+ 2) a a bci e iach, ac a ch ii a- acjach d (+4) a ia- ie ea e ik ia a ba- a a .

Ustalanie na nowo poziomu załączania (nie dotyczy compli 300)

Naj ie ł c ai ii a acji ch, e- ł ci k, b c a - 0 - a a , a ii a 0. W eg a ie ik a a ia ea ia je i d e, We fika a a e- a a g ch - A a ga, e e K1 a ej i ie e ik a. P i a aj ie- a de i a a e c a, k d- ł .

Na e fika e a a e a g ch ajd j i i d ie ie ak a e P1 - P2 - P3.

- P1 = F kcja diag a
- P2 ieci i = a d ajd je i ad ai e ł c ai ia, ec je ace ed ai e ł c ai ia
- P3 ieci i = a d i gi ł i- a ł c ai ia

P i a ia e ii abi ika d d ej ka- d id d. P ii a i ieci k da P2, a gd ieci i ie da P3, ed ia e d k ia eg acji.

P i a bci c bk eg acji ajd- j c i i ej did P1 d a b kie- ik g di a ch , ka ek ega- a. Te a ia e a i ł ak abi ik i ej ik ł c ai ia i ci b d- ie, ab ł a. Je e ie ia da P3 a i i ada, ed ie bci c bk eg acji a i b kie ik g d- i a ch , ka ek ega a a i ie ł ak.

C a i ci e a a ak d g , a di- da P3 e a ie i ieci, a a ie i ie bci c bk eg acji kie- ik e eci i d ch ka ek ega- a, a di da P3 a a i i ie. P ik- ak c a ia a eg a .

Instalacja alarmowa

S gia ek kach ea ia a e, a - i c ie jak ak c ie. Se ji e, a- e e d d ia a ia, ieci e ek c ej i a- acje a a e g a aj ak ce ia ac i ika (c e i a di da AD 00 ic i300). Jedi c e ie, da a je- ai eg ai gia ak c . Te gia ak c i a ł c ie jed ie e- i ie ie ki b e a jeg ge e a e di c e ie.

Je e i iej ce i a ie a a a ak- c gia acji ak ce , ed gia a a i a e a a i a ej- k be e ejcia (aci ki 40 i 41) a ł cie b d (adk c i 300 e ce). Ze k a ie gia acji bi c ej a a ak a bci a d 5A / 250V AC. S k ie a i i ci e ki.

Akumulator dla instalacji alarmowej (nie dotyczy compli 300)

U d ie a a e jeg e ji ie a e d ieci e ek c ej - j. adk a i- k d ie a a a ki a- ie d. Ce e d ad ia ii a acji a a e jd d ia a ia ie adk a ik d a e a a ak a O a e c a jed ic ki. P d c ak a d ł ki e id ai i ej c a a c d a c i ch e a a. a ek kab- ch. Ak a a e , je a ie a. a i d e ł a a , e k. 1 g d ii . P i ja ie i i a a ia, ak- a a je a a a c ie ł ad a .

Nał ad a ak a d d ia a e k ł 24 g d ii , e ie a ad a ie i ga i 100 g d ii ach ł ad a ia.

Na e eg a ie k i a a ak a! W ce a e d c g ai ieci ak a gia acj kie- g a d. Na ei ie d i k a a a ak c eg ii e ea ki ka ii ie i ej a a a a ie ej a ci. Jeg j k e a i i a k. 5 a. Na e d- a da a c ia ek a acji 5 a ach d k i a .

S a ak a a ł c ie 9V! W adk a ia ba e- ii ch ch, je ie be a ie- c e ek ji!

Licznik godzin pracy

O cj a ie, a ik a ik g d ac (i ed c a c i

...acze ci„DKG" i k... ci j ...iejsce ...bki a e iaj cej a i e ...„DKG.

Wymiana oleju

(Odn...i i ...k d ii ...acji ... ...i ... 08/2, 25/2 ...a 35/2). Ce e ...i gi cia be- ...iece ... a ek. a acji a e ie... ...e a e ie ie ie eje ... ie i 300 ...b- ...c g d ii ach, a a. ... e 1000 ...b c a- g d ii ach. W ...a adk... i. kieg ...ebieg ... ie...a i eg ...b c a g d ii ach a e d- k i a ... iai ej ...ie ...ad iej i ...a ...k.

W ...a adk... ciek d ... ie. kach cie... ch, ... iai ej ...a e d k i a c a- ciej.

D ... iai k ... e ej ej a e ...- ... a ... ii e ...a ej h d ...a ic HLP ka. ie e k ci d 22 d 46, ... M bi DTE 22, DTE 24, DTE 25.

I ... a e i ia ia ... i 380 c... ³ ...a ad- k... ... M...iC...UC 08/2 M ...a 25/2 M, a 1000 c... ³ da ... M...iF ee 25/2 BW i 35/2 BW.

K... ... ej ... i a e i ia ... ł c a ie ...e i... i ci ej. P ...e e i ia ie ...- ad id ...ak d ei a ... .

Kontrola luzu cięcia

(Odn...i i ...k d ... a in ikie... j- c...) K i ... a ... b b d ... ...a ... b ł c e i e i a a c ach i ...a- ac ji ch d ag de... a id eg d- k... ce ia i ...a ie ...eb d k... ci .

W ...a adk... ...e ie ia bi ie ia daj i- ci ł c e ia, ...i ceg ha a... a ...a- ceg ...ac ...b ... iej ...aj cej i daj ci ci cia (b k a ie i ...) i a e ...eci fach c... k i ... in ika i ... echa i a... ...d abi ia ia i ...a ie k iec a ci d k i a ... iai .

L... ci cia ...e ...j c ... i d in ikie... j c... i ł ... j c... i a ... ie ...- d- ied i... i ...a da i, i ...e ii ... ie- ...e... L... ci cia ej 0,2 ... i a e ... iej ... .

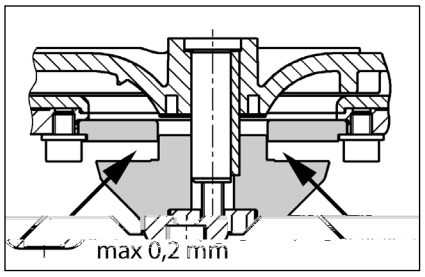

Regulacja luzu cięcia

(Odn...i i ...k d ... a in ikie... j- c...).

1. Zab k a ka a kie... d e i a in ik j- c i k... ci ce ...a i ...b ii b... .

2. Zdj ... k... a ... k d ci k ... in ik j c i jed ... dk adk ...eg ac j ... a i a. ... ie ... ...e... i a ad i ... k... a ... k d ci k ... i in ik j c .

3. Zab k a ... in ik j c i ...- k... ci g ... ie ...b ii b... (... ... e i d k... ca ia 8 N...).

4. S ...a d i ekk ...ch b... eg i... ika j ceg i ... ie ... ie ... ... ci cia (... ak. 0,2 ...).

Je e i ... ci cia je. ... ab ... b ... d ... , ed i a e ... ... i a. ... i dk adk ...eg a- c j . Na e ...a ... ... k... ki d 1 d 4.

MAŁY PORADNIK USUWANIA ZAKŁÓCEŃ

Instalacja nie działa

- S ...a d i i a i cie ieci e, be ... iec ... ik i ł c ... ik ...i c - ...d U... k- d ... e be ... iec ... iki i a e ... ie i a i a ... akie ... e d ag de... a ...a e- ... a... i ch. W ...a adk... a ...a- j ceg i ... ad ia ... a i a e e ... a e ek... ka ... b ac ik d ... a... b ł gi k ie ... a e ... ...d ce i a.
- U... k d ... e i ... ... be ... iec ... ... k a ... k 2 A ... a i f ... a. ...a ... e- j ceg 230/12V, be ... iec ... ik i ik ...a ... dej cie i a ...d ...e... ie i 230 V. U... k d ... e be ... iec ... iki i a e ... ie- i a i a ... akie ... e d ag de... a ...a- ... e... ... a... i ch.
- U... k d ... kabe ...ł c ... ieci eg , i a ... a e ...eci ł c ie ...d- ce ... i
- Zab k a ... ... c ... ik ł ak = ...a- ... ki ...a. ... a d cie, ...- k... c ... k i ... ... b kad .

Instalacja nie działa, sygnał alarmowy

- Te ... ...a ... ... jeniach ... in ika ... a ł b d, gd ... a. ... ł a b kada ... = ...a ki ...a. ... a d cie, ... i i ...bi ...ik, j ... ... c k ... ieci , ...de- ... i ... a ... ...- ... i ... ... b- kad .

Zmniejszona wydajność tłoczenia

- Za. ... a ...- ci g ł c ... ie ... ...a ca k icie ... a...a
- Za ka ... ...- ci g ł c ... = ...e ł ka ...- ...- ci g ł c ...
- Za ka ... a k a a ... ...- j a = ...e ... ki ...a. ... (... adk... c ... i 300 ... i i ...- ci g ł c ...) i c ... ci k a ... ...- j
- Za ka ... e d ie ...- ...e ie ... = c ... ci ...- ci g ... a- ...bi ...ik i ki ... ...- ... .

Pali się sygnalizacja "Drehfeld falsch"
(niewłaściwy kierunek pola, taŻk8rjűETűEMC ű/Span ∅Lang (pl)/MCID 6819 BD6 c/Spa6du w rn

BEZPEČNOSTNÍ POKYNY

POZOR!

Kvalifikace personálu

Bezpečný způsob práce

Bezpečnostní pokyny pro provozovatele/obsluhu

Bezpečnostní pokyny pro montážní, kontrolní a údržbářské práce

Svévolná přestavba a výroba náhradních dílů

Nepřípustné způsoby provozu

Pokyny pro prevenci úrazů

POUŽITÍ

Za ei a e.e fek ii c i, i- ra ei, k a je je d k ei LGA a je h di, k e.e i d adi d ae a i. a ii a, d d ci b- k i adal i.

N d e h b a ei al i- k 2 di h ce d d b iejd e 7 di .

d c jedi ka e b a ei a, je a e ch i a i j kajc d de IP 44.

P i di, ii aci a di je d cjedi ka ada k chrai de ice EMC 2014/30/EU a je h di i d ci ech e eji, ji a- b i e ek ick i de . P i i jed i , ci jak h , h dik, e, b i a j h k a h ai f j je i a i ch k i a ed ae i d i j ei .

P i i a ei b d d i adi, i di k i, ed i. a j h k, jak ia .

- e ac ai ice d adi ch d b d- a ei k (i a . E EN 12050 a 12056)
- Zi a i k a ch a ei (i a . N eck, VDE 0100)
- Be e. i a ac i edk (i a . N eck, Be_SichV a BGR 500)
- Be e. i echnick ch a ei k d (i a . N eck, GUV- -V C5, GUV-R 104, GUV-R 126)
- E ek ick a ei a i edk (i a . N eck, GUV-V A3)
- Och ai a j ea i EN 60079-0, EN 60079-1, EN 60079-14, EN 60079-17 a EN 1127-1

Rozsah dodávky

- N d , e ad e ( ) a ac b k
- Red kce DN 150 / DN 100 c i 500 a 1000
- P e e i jka i (c i 1200 ea ick jk e k)
- P i j ac ba ak, b
- Ea ick jka e ka i ak, b
- N i, ( ) i i i e bi- , e ad i eb da k DN 50
- U e' ac a ei i d e
- Z j ka ka ak h b (c i 300, 500, 1000 a 1200)
- d c jedi ka (i e_c i 300)

Druh provozu: Přerušovaný provoz S3, viz technická data

MONTÁŽ

P e e ac a ei b ai i ak, ab d a ak a b j- c. Ved e a ad e i. i, k e, k b ea d b, b k di ici ac i i k, e. ek je k i i 60 c .

Od : V ac b , b e- de i ad ech .

P k: V k , b ed i d , i k e. i , d .

Tak b: Za j ka k ak, h b b , da k e. i , d. P k di ei j ka ka d k a ei, de b a- i a b ai a j, k.

Tak b , d b k ede- i ad k i i a j, h d .

P d di i i a ace je i j aji j d e ac j k.

POZOR! V ech i b, ke, k e- i , , ai di i, j b a ei , a i i i ei e 6 N .

Montáž nádrže

k k (ei) ab- i i iki d b h i e a- e e.

compli 300. V e i ad ai k DN100 ai eb ah e i d k 102 eb e ac i i a ei a djeh e je). P i je ac b ehce e i e e. ihrai i i b ia k.

he i k k ei a ei i b je ai di a i a ei e, ac b ' e i a k, b a ad- a .

P i ake. e e a. k d ah h di k, ejje a e h di k.

N i je i ac b ei i h- a a ei k i k da e b d de a a d ka i.

Všechny ostatní typy compli P e. e ac a ei e, ac b ' e i a- k, b a ad a a. e i e h.

Je ie b i ai d DN 150, ak b i ejd e e ei a ba ei e i cd k 152 a e- i . Sai da di d b b a ei a i a ac a (ei) a h adi a a i i b i ai ei a.

Pokyn: U a ei c i 500 a 1000 e b ei ik k i ei a DN 150 i a DN 100 ak, e e i ei red kce ej e d ac b .

Pe i i hi e e. ihrai, b ac b .

a. e a ejje e i i i d e d dah .

O e i d e, e i ' e b d d e a, d k ah di k a ei i- hi e.

POZOR! b i hi e e ak, ab e i d e def a, jiak h a ebe e. e, i j.

U a ei k i k ad c i 1200 e i d je ia c ei d a ai i he i k.

Montáž větrání

Od ac b , e i bj k DN 70 i je a ah ei ai d ia- e ei ad ech .

U a ei c i 1200 ad h a ei a 78 d e ia a ei a djeh e e. N i je d ac b ea ick , jk DN 70 a e ei ad ech .

Montáž tlakového potrubí

Na i b ai je:
1. k ak (k di ei d d k)
2. a ac k (ei)
3. i j ac b a
4. i je ea ick , jk ak, b a d b k e ei ad k i e' d j, h d .

Připojení DN 50 vertikálně k nouzovému vypouštění

Ta jka e i jei i- h e b i, h e ad a.

O a ei dd e ik d jk a djeh e e.

Na a ei i, i 58/50.

P k, b i j 50 e' ei i i d i- e. V d ei , de di ai d e b a b 50 .

R i e b i , e ad e ei e i a e ak, ab b d be , j je jej ai b a i, ak a i je ak, b i h e b i, h e ad a.

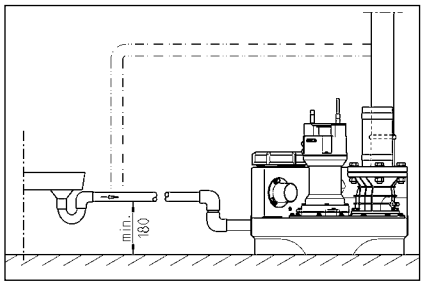

ELEKTRICKÉ PŘIPOJENÍ

P ce a e ad , k ek ic eb e j b d jeka- ifik ai e ek echnike .

P edka d ac hi e , a e k a e a abe a e e, ab a e i e h ji, b a- ji d a .

POZOR! S a e k ikd i e k deje d d! P adi ik da e a a i edek ch a k e .

Je d d a echni aj, i (a . EN), i ed i. (a .. VDE), jak i ed i. a j ch a e ei e- gejick ch , .

D d je a a (i a ek)!

Za e aj b d e ei h adi- , k e e ad a i. ji a a d a a e, e. ek je i e. Z k , a a e ei ab d ai, h a, h a e ei igi a i- a jef ik i ch i ehd , k d je a e ech di .

P k d e e ad i h , e a a- ii je i e. P ed d. ai i a , ch a b a e i a , a e b e jiak e ad ch a e i a ii a . Ta ch a e i a h ei a.

Zařízení se střídavým proudem

Za e i b i jei e d di aii a ai, a k, k e je a a ch ba. ji ad h di a je aji a ji k 16 A (a a).

Zařízení se třífázovým proudem

E ek ick i jei e. e ach a e- i a b ede 5 a k CEE, aii a ai d e ed i. , k e je a a ch ba. ji ad h adii d (3/N/PE 230/400 V).

POZOR! Jak ji k a e i jei a e- a e a, ji k i eb a a a , C cha ak e i. ik .

Montáž řídící jednotky (ne u compli 300)

d c jedi ka a b a ch ba. ji ad h adii d a jej k ' a b d a ei a. d c jedi ka a b d b e , i, ab b a kd k i a i jej k i a. V k hk d ch a k i dei- ai da e d c jedi k i. i.

Hladiny spínání

B d a b a i j i b a- a ei a ai da di k k , - h a ei .

P k d a e jii k k , a e defi a b d a i (i e c a i 300), e jii ak a ed j ke d - k.

Da ac b d ach (+ 2 c) a d ji ch a ei i k a (+4 c) ak d c jedi ka a a a a ick .

Nové určení hladiny zapnutí (ne u compli 300)

Za ei a ech di d b d ki- d , a d i , -0-a a ajka (Hai d-0-A a ajk) i a a i d h , 0. Se ej b d a i e d a d- , Ai g h di c a. K1 a a i a ai ei . Od a' e i a ech di d b h edi k a d .

Na ai a g , a h di c a. i ei ach ej i , ei, di d, k e, j a a ei P1 - P2 - P3.

M ek BRX2 a a e ed :
B e k be BRX2 (e a e ===)
a BRX2 (b ik).

PROVOZ

Zkušební běh a funkční zkouška

1. O e e i c k d e.
2. O e e ka k a ak - b .
3. P i j e a e a a , k j e i dikaci e e.
4. Na e d a h adi a .
5. e ad e a e a d d . S ed j e b h e i c e .
6. P k a e h adi a e - dej e ad b d a , a a a - e .
7. i c ak j e k e a - .
8. N k ika i a i e i ek j e d e, a a a b .

Automatický provoz

A a ick je d h - a e . K e b k b - k a e "a a ika". I eg - a b d e h adi a a e ad d e a ka a i - d i. P e ad a (c i 300 h) je i dik e e di d .

POZOR! P i j e k k (i a k ad i ba) b k k a ik i k ce , ab e e ac a e i ad e ac a ac (d a , ji ak ik ebe e eh - e ad a).

Ruční provoz

K bk a a a e d ice " ". e ad ac je e i e a i a k d a . P b h d e b b ed i c e .

Vypnutí

K bk a a a e d ice "0" , e ad je . P a e je d e i a e k .

P a a d b d c jed k eb e ad a e ej e ici "0", b d h e k e k .

Inspekce

P ach be e i je ka d c d ick k a - e , e jek b .

ÚDRŽBA

D je e d d b d e a- e EN 12056-4.

P aji a be e i Va eh a e V d je e a d b .

d b a e a e e fek i a i j d db ci i e a ech 3 c d ik f e, 6 c je ch d - ech ce b a 12 c di ch d - ech.

P ed ka d ac h e k a e a abe e e, ab a e e h ji b a- ji d a .

S jk a g hadice ek - j e a echa ick a che ick k e . P k e i e e- b ej b a.

D je e i d b d ed - j c ce:

1. K j a e f h e- d k a e a a a :
2. U ede ek d h b , k a ehk i ch d , ad e e a a- a a .
3. O e e a i b a i j - k , k a h a k e (k a k).
4. V i e ad a a be ed i - je k i , i, k a b h k a a e .

O ebe b k a h a .

5. K a eje, ad d , eb a eje (k d je k di ici ej k a).
6. V i i k d e (ad e- b , e . d e eci ch ada k), a . d a k .
7. K a a b d e.
8. Ka d 2 k ch a e d .
9. K a e ek ick i a e . d - c jed ka jak ak je be d b , k d je ak ab d ak ; je j jej a ide k a a f k - . K e edej e i a e be a ab

2. V j[illegible] e[illegible] ak [illegible] a[illegible]ici, e[illegible] [illegible] a - c a[illegible] d k[illegible] a ak [illegible] ak [illegible] a[illegible]i- ci a e[illegible] [illegible] a[illegible] e.

3. e[illegible] [illegible] ab k[illegible] j[illegible] e a [illegible] e[illegible] i[illegible] h- [illegible] e [illegible] be[illegible] [illegible] i[illegible] [illegible] e[illegible] ih[illegible] a[illegible] e[illegible] ([illegible] - [illegible] e[illegible] [illegible] a e[illegible] 8 N[illegible]).

4. Zk[illegible] [illegible] j[illegible] e [illegible] ch d e[illegible] h [illegible] a [illegible] [illegible] e[illegible] [illegible] ([illegible] a[illegible]. 0,2[illegible]).

P k[illegible] d je e[illegible] [illegible] a[illegible] e je [illegible] i e k , je[illegible] [illegible] d[illegible] a[illegible] i[illegible] da c a[illegible] [illegible] d k[illegible] . Je[illegible] [illegible] ak a[illegible] k[illegible] k 1-4.

MALÁ POMOC PŘI PORUCHÁCH

Zařízení neběží

- P ek[illegible] [illegible] j[illegible] e[illegible] a [illegible] [illegible] i, ji[illegible] k[illegible] a ch[illegible] [illegible] i[illegible] FI. Vad[illegible] ji[illegible] k[illegible] ah[illegible] a[illegible] e [illegible] - [illegible] e ji[illegible] ka[illegible] i [illegible] ej[illegible] ch a[illegible] a[illegible] e[illegible] ech. P i ak a[illegible] [illegible] [illegible] aji[illegible] [illegible] e [illegible] c db[illegible] ka e ek[illegible] ice[illegible] eb [illegible] ka[illegible] ick [illegible] e[illegible] i[illegible] .
- I[illegible] e[illegible] [illegible] k e[illegible] [illegible] [illegible] bi[illegible] k ji[illegible] ka 2A [illegible] a [illegible] d c[illegible] a[illegible] f[illegible] [illegible] 230/12V, [illegible] ka[illegible] [illegible] a [illegible] da[illegible] h [illegible] d[illegible] 230 V je ad[illegible] . Vad[illegible] ji[illegible] ka[illegible] e b[illegible] ah[illegible] a[illegible] e[illegible] a [illegible] e ji[illegible] k[illegible] [illegible] ej[illegible] h [illegible] a h d[illegible] .
- S d k[illegible] e[illegible] , [illegible] [illegible] [illegible] - [illegible] e [illegible] bce
- Ob d k[illegible] je[illegible] ab k a[illegible] = [illegible] a e[illegible] e [illegible] k [illegible] k[illegible] , [illegible] e e[illegible] e[illegible] i[illegible] c k[illegible] a d[illegible] a[illegible] e[illegible] ab k [illegible] .

Zařízení neběží, hlášení poplachu

- Te[illegible] [illegible] a[illegible] e i[illegible] [illegible] [illegible] [illegible] [illegible] , [illegible] - e[illegible] e[illegible] ad je[illegible] ab k a[illegible] = [illegible] a e[illegible] e [illegible] - [illegible] k [illegible] k[illegible] , [illegible] d[illegible] e[illegible] d[illegible] , [illegible] h- [illegible] e[illegible] [illegible] [illegible] k[illegible] , de[illegible] [illegible] j[illegible] e k[illegible] [illegible] e[illegible] ad a a d[illegible] a[illegible] e[illegible] ab k [illegible] .

Snížený čerpací výkon

- [illegible] k [illegible] ak [illegible] [illegible] b[illegible] e[illegible] [illegible] ce a [illegible] e e[illegible]
- Zab k a[illegible] [illegible] ak [illegible] [illegible] b = [illegible] ch- [illegible] e[illegible] ak [illegible] [illegible] b
- Zab k a[illegible] [illegible] [illegible] k a ka = [illegible] a e[illegible] e [illegible] - [illegible] k ([illegible] [illegible] c[illegible] i 300 [illegible] d[illegible] e[illegible] a- k [illegible] [illegible] b) a [illegible] i[illegible] [illegible] e[illegible] [illegible] k a k[illegible]
- Od [illegible] [illegible] e[illegible] ad a je[illegible] ab k a[illegible] = - [illegible] i[illegible] [illegible] e d [illegible] ac hadi[illegible] k[illegible] [illegible] d[illegible] e[illegible] e[illegible] a- d a a[illegible] k[illegible] [illegible] j[illegible] e [illegible] [illegible] .

Svítí indikace "Drehfeld falsch" (chybné točivé pole, pouze motorový proud)

- P ad f[illegible] [illegible] ch b[illegible] , [illegible] eb jed[illegible] a f[illegible] e ch b , [illegible] [illegible] e[illegible] ad [illegible] a , [illegible] eb d- [illegible] k [illegible] = [illegible] [illegible] jk[illegible] [illegible] e k[illegible] ig - a[illegible] [illegible] e db[illegible] k[illegible] b a[illegible] i e ek[illegible] ik .

Svítí kontrolka "Störung Pumpe" (porucha čerpadla, ne u compli 300)

- P[illegible] ch[illegible] a[illegible] e[illegible] ad a je k di[illegible] [illegible] ici ji[illegible] i[illegible] , k[illegible] e[illegible] ad [illegible] e i e[illegible] e[illegible] , [illegible] eb e ek[illegible] ick [illegible] e [illegible] [illegible] . Te[illegible] ji[illegible] i[illegible] [illegible] b [illegible] [illegible] [illegible] ede[illegible] e[illegible] ad a d [illegible] [illegible] [illegible] [illegible] . dic jed[illegible] [illegible] - ka[illegible] [illegible] e[illegible] a[illegible] [illegible] e db[illegible] k[illegible] b a[illegible] i e ek[illegible] ik .

Svítí kontrolka "Hochwasser" (záplava, ne u compli 300)

- S[illegible] a d [illegible] d[illegible] i je i[illegible] [illegible] ed[illegible] a[illegible] e[illegible] h [illegible] e[illegible] [illegible] eb [illegible] ad[illegible] [illegible] h [illegible] k[illegible] i

BEZPEČNOSTNÉ POKYNY

POZOR!

Kvalifikácia personálu

Bezpečná práca

Bezpečnostné pokyny pre prevádzkovateľa/obsluhu

Bezpečnostné pokyny pre práce v súvislosti s montážou, revíziami a údržbou

Svojvoľné prestavby a výroba náhradných dielcov

Neprípustné spôsoby použitia

Pokyny na prevenciu pred úrazmi

POUŽITIE

Za[illegible]iade[illegible]ia c[illegible] i [illegible] a [illegible]e[illegible] e[illegible] a[illegible]ie fek i [illegible] i [illegible]a e[illegible] [illegible] a [illegible]a je[illegible]ie, [illegible] aj [illegible]e[illegible] a[illegible] k [illegible] kcie [illegible] LGA a h dia [illegible] a [illegible] a [illegible]e[illegible] e[illegible] a[illegible]ie d ad ch d [illegible] a ie[illegible] a i[illegible] , ak aj d[illegible] cej [illegible] a k ej d [illegible] b k [illegible] i [illegible] e[illegible] a[illegible] i.

N d[illegible] e[illegible] b [illegible]a a e[illegible] a[illegible] [illegible] k [illegible] 2[illegible] d[illegible] h [illegible] ca a [illegible] a[illegible] [illegible] ajd h ie 7 d[illegible] .

Riade[illegible]ie [illegible] a [illegible] e[illegible]a a [illegible] je, a e je ch[illegible] e[illegible] [illegible] i[illegible] [illegible]iekaj cej de d a IP 44.

P[illegible] i[illegible] [illegible]a cii d a [illegible]ed i[illegible] a [illegible] a[illegible] d a [illegible] e[illegible] ia [illegible] a [illegible]iade[illegible]ie iada k ch-[illegible]a[illegible] [illegible] e[illegible] ice EMC 2014/30/EU a je h d[illegible] [illegible]e [illegible] i[illegible]ie d[illegible] c[illegible] [illegible] [illegible]ed [illegible] a ja-[illegible] [illegible] e[illegible]ej e ek[illegible]ickej [illegible]ie[illegible]e. P[illegible] i [illegible] je[illegible] a [illegible]ie[illegible] [illegible] e[illegible] [illegible]ie [illegible] ci [illegible]ie[illegible] [illegible] e[illegible] h d[illegible] ik[illegible] [illegible] a ja[illegible] [illegible] a[illegible] h [illegible] k [illegible] a-[illegible] h [illegible]a[illegible] f[illegible] [illegible] a je d a k [illegible] [illegible]eb[illegible] [illegible] a [illegible] ed [illegible]a[illegible] [illegible] d [illegible] [illegible] [illegible] i[illegible] e[illegible] i[illegible] .

P[illegible] i [illegible] a[illegible] [illegible]a[illegible]iade[illegible] [illegible] a[illegible] [illegible] ia d d[illegible] ia a [illegible] [illegible] [illegible] d[illegible] [illegible] k [illegible] , [illegible]ed i[illegible] , ak aj [illegible] ie[illegible] e[illegible] [illegible]a[illegible] e[illegible] ia, ak [illegible] a[illegible]:

- P[illegible]e[illegible] e[illegible] acie [illegible]a[illegible]iade[illegible] ia [illegible] a d ad [illegible] d [illegible]e d d[illegible] e[illegible] ie b[illegible] d a [illegible]e[illegible] k [illegible] a[illegible]: E[illegible] e EN 12050 a 12056)
- Z[illegible]ia a[illegible] ie [illegible] k [illegible] a ch [illegible]a[illegible]iade[illegible] [illegible] a[illegible]: Ne[illegible] eck[illegible] VDE 0100)
- Be[illegible] e[illegible] [illegible] a [illegible]ac [illegible] [illegible] [illegible]iedk [illegible] a[illegible]: Ne[illegible] eck[illegible] Be[illegible]SichV a BGR 500)
- Be[illegible] e[illegible] [illegible] [illegible]ech[illegible] ick ch [illegible]a[illegible]iade[illegible] iach d ad ch d [illegible] a[illegible]: Ne[illegible] eck[illegible] GUV-V C5, GUV-R 104, GUV-R 126)
- E ek[illegible]ick[illegible] [illegible]a[illegible]iade[illegible] ia a [illegible]e d[illegible]k [illegible] [illegible] [illegible]iedk [illegible] a[illegible]: Ne[illegible] eck[illegible] GUV-V A3)
- Och[illegible]a[illegible] [illegible]ed b[illegible] ch[illegible] EN 60079-0, EN 60079-1, EN 60079-14, EN 60079-17 a EN 1127-1

Rozsah dodávky

- [illegible] d[illegible] [illegible] e[illegible] ad[illegible] /-a[illegible] i a [illegible] ah acia [illegible] [illegible] ba [illegible]e [illegible] k
- [illegible]ed[illegible] kcia DN 150 / DN 100 [illegible]e c[illegible] i 500 a 1000
- [illegible]e e[illegible] [illegible] bj[illegible] ka [illegible]e e[illegible]a[illegible]ie (c[illegible] i 1200 e a[illegible] ick[illegible] [illegible] je[illegible] ia [illegible] hadic [illegible] [illegible] j-k[illegible])
- [illegible] j acia [illegible] ba [illegible]e [illegible] a[illegible] [illegible] ede[illegible] ie
- e a[illegible] ick[illegible] [illegible] je[illegible] ie [illegible] hadic [illegible] i [illegible] jka[illegible] i [illegible]e [illegible] a[illegible] [illegible] ede[illegible] ie
- [illegible] a[illegible] acie[illegible] e[illegible] ie/-a [illegible]e[illegible] [illegible] [illegible] e[illegible] b[illegible] - [illegible] [illegible] e[illegible] ad a eb a [illegible] k DN 50
- [illegible] e[illegible] ac[illegible] a[illegible]e[illegible] i [illegible]e[illegible] d[illegible]
- [illegible] [illegible] k a ka [illegible]e [illegible] a[illegible] [illegible] ede[illegible] ie (c[illegible] - i 300, 500, 1000 a 1200)
- [illegible]iade[illegible] ie [illegible] ie c[illegible] i 300)

Prevádzkový režim:

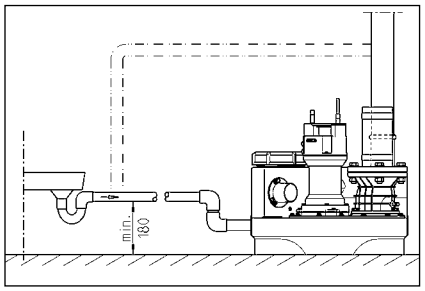

ELEKTRICKÉ PRIPOJENIE

E ek ick ce a e ad e, - ke a eb iade ie k - a e db i e ek ik :

P ed ka d c iah i e ie- k a iade ia a abe- e e, ab i b e h i i ji a iade ia k a i .

POZOR! Sie k ikd e e d d ! P ad ik da e ie k ch a k de ia .

P i je eb d d ia a a- i a (i a : EN), ed i ecifick e k aji (i a : VDE), ak aj ed i ie- i ch e d k a e e ek ickej ie e.

D d ia aj e e d k i a ie (i - k)!

Za iade ia aj h adi a ie, k e ad , e i e d a d , a e . i e. P a ie ab d a h a h a iade ia ig a i je, e d k f k i ej che, aj ke je e ech d .

Ak je e ad i ah ia e, e a - ed c e a i ia. P ed d- i e i i ch a iah ie ka, e e a i ak e ad ch ad a i e a e. P ia e h e ie ch a i e k .

Zariadenia v striedavom prúde

Za iade ie a ie i ji e d k i - a a ej d a ed i , k a ach - d a chej ie i ad h de ia a je i e 16 A (a) i k .

Zariadenia v trojfázovom prúde

P e e ek ick i je ie e e acieh a iade ia je eb a a 5- k CEE i a a d a ed i , k a ach d a chej ie i ad h de ia (3/N/PE 230/400 V).

POZOR! Ak ed ade i k e a iade- ie a i e a i k a eb a a cha ak e i ik C.

Montáž riadenia (nie compli 300)

Riade ie e d k j e e ch ch ie- iach i ad h de ia a k d ia aj e d a e . Riade ie b d b e , ab b ked k - ek k a k . V k hk d ch a k de a da iade ie i i .

Spínacie hladiny

Za acie a acie b d d b a- a e e a da d k k - h a iade ia.

P kia b e i i i k k , ak e a ac b d defi a a (i ie c i 300), e e b i ak ad e h d j k cha i k .

I a d e k e d k U - a 40. E ek ick k h je abe e e F1.

Z k e e ie BRX2 a a e a ed e:
e e aj k be BRX2
(e a e e ===)
a e BRX2
(b ikaj ca)

PREVÁDZKA

Skúšobná prevádzka a funkčná skúška

1. O e i iaci k a d i.
2. O e a k a a e-de .
3. Za iade ie i j e a a ie, d d e ka a e ed f .
4. N d a e a a aci h adi .
5. e ad a e a a e a d i - d . e a ie j e ce i iaci :
6. P a k h adi h a ia ad ih i e a k a ad a ac b d, k a a a iade ie.
7. i iaci a e k a e - e .
8. Na k ade iace ch ac ch c k k j e e d e, a a a b .

Automatická prevádzka

A a ick e d ka je e-d k a iade ia. Na a k - k a ie d h a a ika . P ed c i eg a h h adi h a ia a e ad d edaj c a k a a i d i a a a a. P e d-ka e ad a (i c i 300 i a e a e d k) je i dik a e e e e di d .

POZOR! P i i e e k ch k ch ch (a a ie ba a) je - eb a k a i ia , ab e e acie a iade ie aj a a ej ac - a ej acej e d ke (iad a ch d, i ak ik ebe e e e-h ia ia a e ad a).

Ručná prevádzka

K k a e e d h e . e ad e a ac je a ej e d ke e i e d h adi d ad ej d . Od e- a ie b e a b a ce i - iaci :

Zastavenie

K k a e e d h 0 , e-

BIZTONSÁGI UTASÍTÁSOK

VIGYÁZAT!

A személyzet szakképesítése

Biztonságtudatos munkavégzés

Biztonsági utasítások az üzemeltető/kezelő számára

Biztonsági utasítások szereléshez, ellenőrzéshez és karbantartáshoz

Engedély nélküli változtatások és pótalkatrész gyártás

Nem engedélyezett üzemmódok

Balesetmegelőzési utasítások

ALKALMAZÁS

A c.a.-ak a.a. a.k. a c. i fek iaki- e. k LGA. e.i.i.g. i e ei. e. ei de ke.ek. a ka. a. ak a e.ekb. i. kb. a. a. e.i. a. ki a. e. eg eke. a. a. h. a. i. e.i i.ek kie. e. .

A. k e. a. ha. k a. . 2 H2O aga. gbai. egfe jebb 7 i a id a. a- . ig.

A e. i e. a. ha. , de IP 44 e.i.i. de. e. ei de ke.k fe cc. ei e- e.i.

A e. kiak egfe e. e. , ei- de. e. e.i ha. a. e. e. a e. e. egfe e a 2014/30/EU EMC i e. de- . ie. ai.ak. a ka. a. h. a. i. bai . i. ha. a. a. a i i. a. e. h. a. a c.a. ha. ai. Eg i a i e. bei aj . aga. fe. a. gi. a. a. f . a ei de ke. i a i h. a. a. i. c.a. ak a. e. e. i e. ege. ei fe. a. a k a ke. a. . ai.

A be. ei de. ha. a. a. a. i a i e. e. i .ai.ei. i. e. i ek, e. k, a a- . ii. a he i ha. a. k be. a. i. a k. e e. . I ei ek. d. :

- S.ei. i e. e be. ei de. ek. e. ek . e.kek .e ei. e (. E. bai. a EN 12050. a 12056. ab. i k)
- Ki. fe. a. g be. ei de. ek fe . a (. N. e. a gbai. a VDE 0100)
- Bi. i. g. . i kae. k. a k (. N. e. a gbai. a Be. SichV. a BGR 500)
- S.ei. i .echi ikai be. ei de. ek bi. i- . ga (. N. e. a gbai. a GUV-V C5, GUV-R 104, GUV-R 126)
- E ek. . be. ei de. ek. e. i e. a- k a k (. N. e. a gbai. a GUV-V A3)
- R bbai. de. EN 60079-0, EN 60079-1, EN 60079-14, EN 60079-17 EN 1127-1

A kiszállítás tartalma

- T. . a (. kka) . a. . bi ii c. a be. ei e. hea.
- Red. k e. DN 150 / DN 100 a c. i 500. 1000 a. .
- Fe ha. c. . k a e. hea. (a c. i 1200 e. i e. a. ik. c.a. ak a k bi ii c. ekke)
- C. a. ak a ka. a. a i e. e. khea.
- E. a. ik. c.a. ak a bi ii c. ekke a i e. e. khea.
- D. g. . . (ek) a k. i e. bi. . h. ag a. bbi DN 50 be. e. ekhea.
- R g. . ai ag a. . kh a.
- Vi. . ac.a e. e. a i e. e. khea.
- (c. i 300, 500, 1000. 1200)
- Ve. . (c. i 300 e. i e.)

Üzemmód: S3 . aka. a. . e. ei e. . d a . a. ada. ka.

BEÉPÍTÉS

A. e. e be. ei de. . bi. fe haj. . a. . abad a ke be. ei. Mii dei ke. e- ei d. kai bai. a. ai d a ka. . e e. . fe e. ega bb 60 e. . e. i. aga. . i- ka. e. e. ke. abad i hag i i.

S. e. : A. e. e. ke. a. e. i ke- e. . ke e e. e. i.

Be. ei e. : A. . be. ei e. e e. eg. ei - a. . ke be. e. ei.

N. e. e. k: A i. e. e. kbei a i. . ac.a e. e. g. . bbi. ei i af- a. . ke he e. i. Ha a ki. a. . i e. a. a. a. a i. ac.a e. e. akk he e a he he eg EN. ab i. ei i i. af- g. . ke be. ei.

A i. e. e. ke. h. kbai ke e e. e. ie a he ie g. egha. . a. . i. a. . d. i. ii. fe e.

A fe. . i he. e ei. . hea. . a. . e. ei d fe.

FIGYELEM! Mii dei c.a a. . e a. . a- ka. . . ei ek g. . . a g ja. a i. ai 6 N. f ga. i. a. kka. a. . ha. .

A tároló összeszerelése

A be. ei e. bei . f a. . (a. . . k) a. ja e ai i ak e ke. . e. dek bei . h g a. . e- e. e. a a. . af j i a ei d. e. be.

compli 300. A k i. DN100 be. ei e. e. - da. . , ag fe. . i i. a fe eg 102 . kf. . . e. ag . a. . f. . . e. A. e. e. e. eke. c. i. a ja e. R g. . e a. e. ke. a. . bi ii c. e. a ha. a ge. e. c. a a. k e- g. g e a a i a be. ei e. e.

C. a. a. a a. a be. ei de. . e. g. . . hea ha. a. ai d kei g e. a. . h. a. ajd. ja a be. ei de. . a. g. . kei g e e. k. . ig a be e. e. . i c. e.

Raj a. fe e. . i a je. . eke. a. a a. a- g. . eckei . a. a. . F. ja fe a. . kaka. . he e. a. e be a eckeke. .

Raj a. fe e. . i a je. . eke. a. a a. a- g. . eckei . a. a. . F. ja fe a. . kaka. . he e. a. e be a eckeke. .

Minden más compli esetén T. ja fe a. e. e- be. ei de. . a. a. . bi ii cc. e. k. . iga be. ei e. i c. e. . iga a. . a ki a be. ei de. . .

A. e. i ibei DN 150 da. be. e. e. . ha- . i ak, g e. . eg 152 . . j . kf. . . a ha. a. a. a i i. a fe a je. . . c. i. a ja e. a. . de. f. . . a. . ka. Z. ja e e. . i a. ai da. d be. ei e. e. a e- . . e. . (a. . . k) ha. a. a. a. . be jb a beka c. . i. ii. e. .

Felhívás: A c. i 500. 1000 e. e. i a DN 150 be. ei e. DN 100-a c. kkei e. . ha a. e. ke. ed. k e e. e. . a. . bi ii c. bei ke. fe ha. a. a.

H. a. e. egi a. . ai a. . bi ii c. ei . ha. a ge. e. c. a a. ka.

Raj a. fe a. . a a. i ak g. . - he. a. k. ge. . ka ka. . f. ja fe a. ka.

He e. e be. . a. . a. facia a. . a e- e. e. e. . a ecekke eg . a. . i . f. a ba.

FIGYELEM! A c. a a. ka. c. ak ai i. a. - . ai h. a. , h g a. . e defe. - dj i, e. i ke. a. e. e bei fei a e. e, h g a. . e. e. a. ei if g.

A c. i 1200 e. e. k. . kh a. a. . be- . de. ek e. e. i a. . bbi. da- . kei g e e. g. ei d .

A szellőző összeszerelése

R g. . e a j bb da i fe a fe h ha. c. . kka. ei de ke. DN 70 e. e. - ke. . e. e. a. a fed ei .

A c. i 1200 e. e. i gja e a j bb fe. 78 . -e. c. c. i k. a je. . i. A g. . i ke e. ke e. . eke. c. i. a ja e. C. a. a- k. a. . a e. . i a e a. ik. DN 70 c. a. a- k a. ei de ke. . e a e. e. ke. . e- e. . e. . a ka. a fed ei .

A nyomóvezeték összeszerelése

A ki. e. ei. ka. i. a. . e. ei d :
1. Vi. . ac.a e. e. a (ha a ki. a . . a. a- . a. a)
2. Le. a. . f a. (a. . . k)
3. C. a. ak a ka. a.
4. N. e. e. k c. a. ak a. a. . a. a e. a- ik. c. a. ak a a. e. e. e. a. eg h. kbai a he ie g. egha. . a. . i. a- . d. i. ii. fe e.

A DN 50 függőleges csatlakozó a vészhelyzeti elvezetéshez

E. a c. a. ak a. k. ai. e. bi. . a ha. a- i a. h. ha. a. ai d .

N i. a fe eg . kf. . . e a c. c. i k. a je. . i.

He e. e fe a. 58/50-e. d g. . . .

A 50. . k. . . e. ei de ke. be- e. e. c. e. a. ja a. d g. . . i a. . ba. A. . aj a. . g 50 . . ke eg ei .

R g. . e a k. ai. e. bi. . h. f. . he. ei a fa. a, k. e. . e abe. . c. e, . ajd c. a. ak a. a. a k. ai. e. bi. . a i . e. e. k. . A i . e. e. ke. i. . i. h- . kbai ke e e. e. i a he ie g. egha. . a. . i. a. . d. i. ii. fe e.

A DN 50 vízszintes kiegészítő bemenet

A. bbi be. ei e. hea. a e. e e. k. a. e. . c. a a. i i. a fe eg . kk f. . . e. A ke- e. ke e. . eke. c. i. a ja e.

He e. e fe a. 58/50-e. d g. . . .

A 50. . k. . . e. ei de ke. be- e. e. c. e. a. ja a. d g. . . i a. . ba.

FIGYELEM! A c. i 300 a. da. be- . ei e. ei. . c. a. ak a. a. e. e. keke. a

be[illegible] de[illegible] k [illegible] be[illegible] eg [illegible] a [illegible] e ke e [illegible] i. E[illegible] a [illegible] ega bb 180[illegible] aga[illegible] gga ke [illegible] de ke[illegible] a c[illegible] a a[illegible] a fe [illegible] i fe e[illegible] k [illegible] A c[illegible] a[illegible] ak [illegible] a[illegible] e[illegible] k [illegible] g[illegible] e [illegible] a [illegible] b[illegible] k ad dha[illegible] ak a ki[illegible] e[illegible] e[illegible] d [illegible] ke e[illegible] ke[illegible] he[illegible] E[illegible] d [illegible] e ke[illegible] e [illegible] dek be[illegible] a be e[illegible] e[illegible] ke[illegible] a[illegible] aga[illegible] [illegible] g[illegible] e[illegible] e[illegible] i ke[illegible] A[illegible] e [illegible] e[illegible] k c[illegible] a[illegible] ak [illegible] a[illegible] ha[illegible] a[illegible] [illegible] e [illegible] he[illegible]

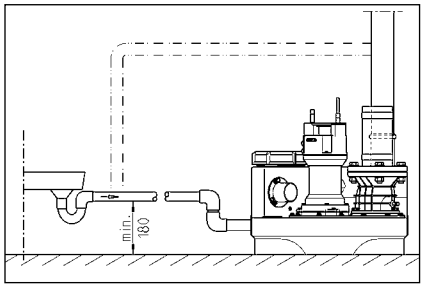

ELEKTROMOS CSATLAKOZTATÁS

A [illegible] a k [illegible] ek[illegible] ag a e[illegible] ki[illegible] ag e ek[illegible] echi ikai [illegible] ake[illegible] be[illegible] ge[illegible] he[illegible] k a[illegible] ka[illegible]

Mi[illegible] de[illegible] e[illegible] k a[illegible] k[illegible] egke[illegible] d[illegible] e e [illegible] h [illegible] a ki a be[illegible] de[illegible] c[illegible] a[illegible] ak [illegible] j a h [illegible] a[illegible] b [illegible] bi[illegible] a, h g a[illegible] e[illegible] ek [illegible] a[illegible] e[illegible] he[illegible] e[illegible] he[illegible] fe[illegible] g a [illegible]

FIGYELEM! A h [illegible] a[illegible] i c[illegible] a[illegible] ak [illegible] ha[illegible] e he e[illegible] e[illegible] be! A[illegible] e[illegible] e[illegible] ege[illegible] e[illegible] be [illegible] a a[illegible] kh [illegible] k[illegible] kh [illegible] e[illegible] e[illegible] he[illegible]

A[illegible] i[illegible] de[illegible] k [illegible] e[illegible] ka[illegible] ([illegible] EN), a[illegible] g[illegible] ecifik[illegible] e [illegible] ka[illegible] ([illegible] VDE), a a[illegible] i[illegible] a he i e [illegible] h [illegible] a[illegible] e[illegible] e[illegible] j[illegible] ek e [illegible] ai[illegible] be ke [illegible] a[illegible] i.

g e je[illegible] a[illegible] e[illegible] i fe[illegible] g be[illegible] a[illegible] ([illegible] d a[illegible] b [illegible])!

A be[illegible] de[illegible] ek[illegible] ka c[illegible] a [illegible] de ke[illegible] ek, [illegible] e ek a [illegible] a [illegible] f gg e[illegible] be-, i [illegible] eka c[illegible] j k. A be[illegible] e[illegible] ia[illegible] a[illegible] je[illegible] i, ha a[illegible] k d[illegible] be[illegible] a a[illegible] e[illegible] fe[illegible] Akk[illegible] i[illegible], ha a[illegible] c[illegible] ak [illegible] e[illegible] e[illegible] i.

Ha a [illegible] a [illegible] g[illegible] a[illegible] fe he [illegible] a[illegible] eke[illegible] c[illegible] e[illegible] e[illegible] eka c[illegible] ja a[illegible] A[illegible] a a[illegible] k[illegible] ak e h [illegible] a e [illegible] h [illegible] a ki a h [illegible] a[illegible] i c[illegible] a[illegible] ak [illegible] i e a [illegible] a a eh [illegible] a[illegible] a[illegible] ik[illegible] a[illegible] beka c[illegible] . K[illegible] e[illegible] e[illegible] a a[illegible] je[illegible] a[illegible] d[illegible] e[illegible] ad.

Berendezések váltóárammal

A be[illegible] de[illegible] c[illegible] ak e [illegible] e[illegible] e e [illegible] k[illegible] ek[illegible] h [illegible] c[illegible] a[illegible] ak [illegible] a[illegible] ha[illegible] ja, [illegible] e ek[illegible] a[illegible] a[illegible] i, a i[illegible] a[illegible] d[illegible] i[illegible] fe e[illegible] a ha[illegible] ak, [illegible] 16 A ([illegible] ehe[illegible] e[illegible] e[illegible] gge[illegible]) bi[illegible] ak.

Berendezések váltakozó árammal

A[illegible] e be[illegible] de[illegible] e ek[illegible] c[illegible] a[illegible] ak [illegible] a[illegible] h [illegible] e [illegible] e[illegible] e e [illegible] 5- [illegible] CEE k[illegible] ek[illegible] ha[illegible] ha[illegible] e ek[illegible] a[illegible] a[illegible] i, a i[illegible] a[illegible] d[illegible] i[illegible] fe e[illegible] a ha[illegible] ak (3/N/PE 230/400V).

FIGYELEM! A be[illegible] de[illegible] e bi[illegible] a [illegible] ehe[illegible] e[illegible] g bi[illegible] k k, ag C-ka[illegible] ak[illegible] e[illegible] ik a[illegible] de ke[illegible] a[illegible] a[illegible] k T 8 0 0 8[illegible] [3.86[illegible] [9 /S a[illegible] /L a[illegible] g (h[illegible])/MCID 9576 BDC BT /T1_1

Belső riasztójelző leállítása

C [illegible] i 300 e[illegible] e[illegible] [illegible] e[illegible] . H [illegible] a e a ec[illegible] [illegible] e [illegible] e[illegible] [illegible] j[illegible] e[illegible] (BRX/BRX1). H g a c[illegible] a[illegible] ak - [illegible] e e[illegible] [illegible] e , he e[illegible] e fe a[illegible] j[illegible] e[illegible] eg k[illegible] [illegible] [illegible] ka c[illegible] [illegible] eg ik ka c[illegible] [illegible] a.

Külső riasztójelző (tartozék)

N i[illegible] a fe a e[illegible] [illegible] egfig e e[illegible] e[illegible] aj- [illegible] aj [illegible].

A [illegible] "S+" [illegible] "S-" ka c[illegible] k[illegible] a [illegible] bbi k [illegible] ak[illegible] [illegible] ik[illegible] 12 VDC je ad [illegible] c[illegible] a[illegible] ak [illegible] a[illegible] ha[illegible] [illegible] a[illegible] i[illegible] [illegible] 30 [illegible] A [illegible] a[illegible] fe [illegible] e e . A be [illegible] ia[illegible] [illegible] je [illegible] ig [illegible] [illegible] e[illegible] i[illegible] ka c[illegible] ha[illegible] ja ki, ag be.

A c[illegible] i 300 e[illegible] e[illegible] [illegible] a[illegible] [illegible] kk[illegible] [illegible] fe [illegible] e[illegible] e - he[illegible] eg h [illegible] a[illegible] f gge[illegible] e[illegible] [illegible] ia[illegible] [illegible] . A fe [illegible] e- [illegible] e[illegible] i[illegible] a a [illegible] a[illegible] eg[illegible] a ha[illegible] a [illegible] [illegible] .

Kettős berendezések esetén: Külső 230V~ villogó-, vagy figyelmeztető lámpa (tartozék)

C[illegible] a[illegible] ak [illegible] a[illegible] k a 230V [illegible] [illegible] ([illegible] a[illegible].1A) a[illegible] N[illegible] 41 ka c[illegible] k[illegible] a.

He e[illegible] e i[illegible] [illegible] d[illegible] [illegible] [illegible] hida [illegible] a[illegible] U ka c[illegible] [illegible] a 40-e[illegible] ka c[illegible] [illegible] a. A [illegible] [illegible] a[illegible] k [illegible] a[illegible] F1 bi[illegible] [illegible] ja.

A BRX2 c[illegible] a[illegible] ak [illegible] h d[illegible] ak a[illegible] a bbiak [illegible] e- [illegible] i[illegible] ke be [illegible] a[illegible] i:
Vi g [illegible] a[illegible] k BRX2 (F [illegible] a[illegible] [illegible] ===)
Fig e[illegible] e[illegible] e[illegible] [illegible] a a BRX2
(Vi g [illegible] [illegible] a [illegible] [illegible] [illegible]).

ÜZEM

Próbamenet és a működés ellenőrzése

1. N i[illegible] a fe a [illegible] [illegible] [illegible] [illegible] fede e[illegible].
2. N i[illegible] a fe a be[illegible] e[illegible] e[illegible] i- [illegible] [illegible] e[illegible] e[illegible] k- [illegible] [illegible] f a[illegible] [illegible].
3. He e[illegible] e a be[illegible] e[illegible] de[illegible] [illegible] fe[illegible] [illegible] g a , g e je[illegible] a f [illegible] g [illegible] i[illegible] e[illegible] i[illegible] [illegible] ak kije - [illegible] [illegible] e.
4. T [illegible] e fe a [illegible] [illegible] a beka c[illegible] [illegible] i[illegible] [illegible] ig.
5. A [illegible] a ekk [illegible] beka c[illegible] [illegible] [illegible] i a [illegible] - [illegible] K e[illegible] e fig e e[illegible] e a [illegible] a[illegible] e[illegible] e- [illegible] a [illegible] i[illegible] [illegible] [illegible] [illegible] [illegible].
6. A [illegible] [illegible] ka c[illegible] [illegible] j [illegible] e[illegible] e je k[illegible] [illegible] e a[illegible] a[illegible] a beka c[illegible] [illegible] i [illegible] f [illegible] , a [illegible] ia[illegible] [illegible] ki d [illegible] ig.
7. Z [illegible] ja e i[illegible] [illegible] a [illegible] i[illegible] [illegible] [illegible] a fed e [illegible] a [illegible] [illegible] e .
8. A ka c[illegible] [illegible] bb[illegible] [illegible] i i[illegible] [illegible] [illegible] e e e[illegible] - [illegible] i[illegible] e a [illegible] [illegible] , a[illegible] a[illegible] a[illegible] [illegible] k[illegible] a c[illegible] e- [illegible] e[illegible] kek [illegible] ige[illegible] e[illegible] [illegible] [illegible].

Automatikus üzem

A be[illegible] e[illegible] de[illegible] [illegible] [illegible] [illegible] e a[illegible] [illegible] a[illegible] a [illegible] e[illegible] . Ehhe[illegible] a ka c[illegible] g[illegible] b [illegible] a[illegible] a[illegible] [illegible] a[illegible] ik[illegible] he [illegible] e be ke [illegible] a[illegible] ia. A [illegible] i[illegible] eg[illegible] [illegible] [illegible] i[illegible] ka - c[illegible] [illegible] a a [illegible] a a [illegible] ba[illegible] [illegible] f a- d[illegible] k[illegible] i[illegible] [illegible] ek[illegible] egfe e e[illegible] ka c[illegible] be[illegible] ki. A [illegible] a [illegible] e[illegible] [illegible] (c[illegible] i 300 [illegible] e[illegible] i k[illegible] [illegible] e[illegible] [illegible] e[illegible] e[illegible] [illegible]) a [illegible] d i g [illegible] di da je [illegible] i.

FIGYELEM! K [illegible] ege[illegible] e[illegible] [illegible] ag bef [illegible] i [illegible] e[illegible] [illegible] i[illegible] gek e[illegible] e[illegible] [illegible] (. [illegible] ede[illegible] ç k [illegible] e- [illegible] e[illegible] [illegible] ek [illegible]) a be[illegible] e[illegible] e[illegible] i f a[illegible] [illegible] addig ke f j[illegible] a[illegible] i, h g a[illegible] e[illegible] e [illegible] e[illegible] ke[illegible] e[illegible] [illegible] bb[illegible] a i[illegible] [illegible] [illegible] ka c[illegible] [illegible] i [illegible] e[illegible] be[illegible] [illegible] k dj [illegible] ([illegible] e f a[illegible] a[illegible] [illegible] e[illegible] e[illegible] be[illegible] , k [illegible] be[illegible] a [illegible] a- [illegible] [illegible] he he[illegible]).

Kézi üzem

Ka c[illegible] ja a ka c[illegible] g[illegible] b [illegible] k[illegible] [illegible] ba. A [illegible] a ekk [illegible] a[illegible] e[illegible] [illegible] [illegible] [illegible] f gge[illegible] e-

A be[illegible] i[illegible] e[illegible] i[illegible] g 380 c[illegible] ³ a[illegible] UC 08/2 M [illegible] 25/2 M M[illegible] iC[illegible] k e[illegible] e[illegible] 1000 c[illegible] ³ a 25/2 BW[illegible] 35/2 BW M[illegible] iF[illegible]ee [illegible] k e[illegible] e[illegible].

A[illegible] ajka[illegible] c[illegible] ak a[illegible] egad[illegible] aj[illegible] e[illegible] i-[illegible] gge[illegible] he[illegible] i fe[illegible]. A[illegible] ajka[illegible] a[illegible] e a [illegible] a[illegible] k[illegible] e[illegible] e[illegible] e[illegible] k[illegible] ha[illegible]ja.

A vágórés ellenőrzése

(C[illegible] ak[illegible] g ke[illegible]eke[illegible] k e[illegible] e[illegible] [illegible] e[illegible]). E e[illegible] i[illegible] e a [illegible] a f g a a[illegible] ak c[illegible] a a[illegible] jai[illegible] a a[illegible] i[illegible] a[illegible] e e[illegible] he[illegible] ha[illegible] [illegible] ek[illegible] [illegible] g[illegible] c[illegible] a a[illegible] k[illegible] g[illegible] S[illegible] k[illegible] g e[illegible] e[illegible] [illegible] a[illegible] a c[illegible] a a[illegible] ka[illegible].

Ha c[illegible] kke[illegible] a[illegible] i[illegible] e je[illegible] [illegible] ek-[illegible] ik a[illegible] e[illegible] i[illegible] ajkib c[illegible] [illegible] ag c[illegible] kke[illegible] a [illegible] g[illegible] e je[illegible] [illegible] e (a[illegible] a b[illegible] kk[illegible] a a[illegible]), eg[illegible] ake[illegible] be[illegible] e e[illegible] i[illegible] e a f[illegible] g ke[illegible] k[illegible] a [illegible] g eg[illegible] g k[illegible] [illegible]. S[illegible] k[illegible] g e[illegible] e[illegible] c[illegible] e[illegible] -je e[illegible] eke[illegible] a[illegible] a ka[illegible] [illegible] eke[illegible].

Eg[illegible] a ka[illegible] a[illegible] e[illegible] [illegible] a[illegible] [illegible]. eg[illegible] h[illegible] ag-[illegible] eg[illegible] g[illegible] e[illegible] e[illegible] he[illegible] a[illegible] g[illegible] [illegible] g[illegible] e[illegible] e[illegible] k[illegible] i[illegible] g[illegible] [illegible]. A 0,2[illegible] [illegible] -[illegible] [illegible] ag[illegible] bb[illegible] g[illegible] c[illegible] kke[illegible] e[illegible] i ke[illegible].

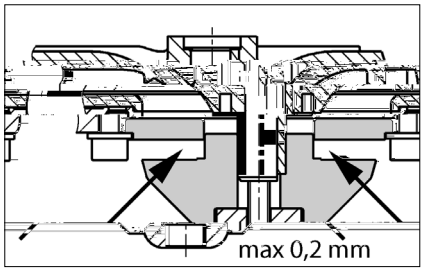

A vágórés beállítása

(C[illegible] ak[illegible] g ke[illegible]eke[illegible] [illegible] k[illegible] a[illegible] a[illegible] k[illegible] ik).

1. B[illegible] kk[illegible] ja a[illegible] g[illegible] [illegible] eg[illegible] fada[illegible] abba[illegible] [illegible]

202.1039 539.992 ga T a ki 30(ga)5(a ki 23 EMC 03 k 42 MC a/S ag RD k 0021 BDC BT /T1_1 1 Tf 0.168 T 8 3 0 8 49.6063 530.3921 T 083)15( )30(ga)5(a ki0MCID 0

INSTRUCȚIUNI DE SIGURANȚĂ

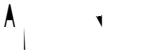

ATENȚIE!

Calificarea personalului

Lucrări orientate pe siguranță

Instrucțiuni de siguranță pentru operator/utilizator

Instrucțiuni de siguranță pentru lucrări de montaj, inspecție și întreținere

Reconstruirea arbitrară și producția de piese de schimb

Moduri de funcționare nepermise

Indicații pentru prevenirea accidentelor

UTILIZARE

Sa ii de a area a e aa ec a a ii fe-ca e fiabie c i i de i c -i LGA i i adecvate eri a area a e aa edii aae eri i are, rec ia a e a da e eraje ec i ie afe ere.

Re ea ee ri ea ec i e a. ac area ide a de 2 i d a de ce 7 ie.

Si e de c aa d i e ee ai , da ee ne ja ria i ii ca cf IP 44.

I ca i a ii eg a ea ri i ia ii ce e i a , i e de c aa d i de ii e ce ii ee de ne ec ie a e di ec i ei EMC 2014/30/EU i e adecva eri i ia ea i a ca ic a ea a bic de a eri a ec ee ie ec ic . I ca i rac d ii a ea id ia a ei c a ii id ia ec a eri a ec ee ie ec ic de a ni i ai f a de ia ei i e, ie, ei a ic ac i ai ie ci c ai e ei a ii e fe ei e.

I ca i ii a ii i a ii ie, ie. ec a e egie, ec i ii e ec ie a i a e, rec i i ede ie ca e, ca de ea.

- a ii de a area a e a e eri d ei a ea c di i ie ei i (de ea. i E a EN 12050 i 12056)
- M a ea ii a ii de ja ei i e (de ea. i Ge a ia VDE 0100)
- Sig ai a ii ij ace de c (de ea. i Ge a ia Be ic hV i BGR 500)
- Sig ai a i ii a ii e eh ice eri a e a e (de ea. i Ge a ia GUV-V C5, GUV-R 104, GUV-R 126)
- I a ii ec ice i c abie (de ea. i Ge a ia GUV-V A3)
- P ec ia ria ei EN 60079-0, EN 60079-1, EN 60079-14, EN 60079-17 i EN 1127-1

Setul de livrare

- Re ea ec (e) i fa de fiaare eri ad i ie
- Pie de ed c ie DN 150 / DN 100 c i 500 i 1000
- M fibe eri e eria e (bi i ea ice c i 1200 c c ie e)
- Fa de rac da e eri c d ca de re i i e
- bi a ea ic c c ie e eri c d ca de re i i e
- Gani i de i d ce eri a a ec eb a a ad i ie DN 50
- Ma e ia de fiaare eri re ea
- Ca e de re ii e e eri c d ca de re i i e (c i 300, 500, 1000 i 1200)
- Si e de c aa d (c i 300)

Mod de funcționare: F ic i a ea i e e i e S3, e i Da e eh .

MONTAREA

Sa ia de a ee e ie i a d ig ni i d ica ea i abi. Lig i a fa a ie ca e e ie i a e i e ie ei i e ie e ai de c de ce , i 60 e , e ec i e.

Ve i a e: C d ca de eri a e e ie de a a e e ac eri .

Adi ie: i adi ia di fa a ee ni i e ie a ea a ai eri a a da .

C d ca de re i ie: i a ee ca ei de re i ie e ei c d ca de re i ie e ie a e a a ai eri a da . I ca i ca e a de re i e ei e e ic , i e de i a ea i a ai , e ie a ai ci di ai de ig a , c i ac ge ii i ei i e e a EN.

C d ca de re i ie e ie de a a c b c e e a ca de re i ei i e .

Per di ea a ai i dea a e, e ie e a i a ei.

ATENȚIE! Ta e i b ie, ca e e ec a fia ea ie e i di id a e di ee ni i a ie fie i ec i e eri a. de i ge e de 6 N .

Montajul rezervorului

I chide i a a di adi ie (acce i), eri a ie edica i a ea ei i e ai .

compli 300. De chide i adi ia d i DN 100, a e a a de c i fe i ca ad de a ece 102 a i fe e ca ic i deba a i. Fia a i fa a afe ei de fiaare i de je a adi ie c ai i b i he ag ia e.

i b ic eri a ic ea i a ai ei a ee ni ia i i ge ii a ai c fa a de fiaare, i a i e e ea a de adi ie.

De e ai a i a caje e eri dib ie de ig ii, a ii i d ce i dib ie.

Ac , fa a de fiaare a e fi i , ii a ai a e fi ai c a a c ai i b i eri e ei i aibe :

Toate celelalte compli i ge i a ia de a ec fa a de fiaare ea a de adi ie i a ai i ia ii.

Dac eb ie ji a adi ie DN 150, a ci ace a eb ie ai i i de chi a a ca c fie i ca ad de a ece 152 i deba a . Adi ia a a da eb ie i chi a ic e de i chide e (acce i) ii ie de ni e eb ie abi di i .

Indicație: La c i 500 i 1000, adi ia a e fi ed de a DN 150 a DN 100, dac ie a afe ei de ed c ie e ea a a i ai i ii fa a de fiaare.

S i ge i fe i b ie he ag ia e a e fa ei de fiaare.

De e ai ie ec ai ifici e eri fia ea de a ee ni i.

li d ce i b eri e ei e ei c aiba i dib ii a e aj ee ni i i i b ife .

ATENȚIE! S i ge i b ie i d fe , a fe ic ee ni i i e def e e, i ca ci a ea i e ic ei ee ai - ei i.

La i a a ii e ei de c i c ie c i 1200, ee ni i e fia ea e ei a ic d c ia e a e.

Montajul ventilării

Rac da i c d ca de eri a e c fa i- be DN 70 d ea a a ee ni i ece i- e ac eri .

La c i 1200, ia i d e eri i 78 a a ca j i deba a i. Rac da i ac c d ca de eri a e c bi a ea ic DN 70 i ece i- e ac eri .

Montajul conductei de presiune

M a ea e fa a de ac a e:
1. C a e de re ii e e (dac e ei c i e de i a e)
2. Ve i de i chide e (acce i)
3. Fa de rac da e i
4. ac da i c d ca de re i i e c bi- a ea ic i de a a i- c b c e e a ca de re i ei i e .

Racord DN 50 vertical pentru evacuarea de urgență a apelor uzate

Ace rac d e e ji a eri rac da ea ei e e a a e c eb a .

De chide i a ca j c i fe i ca ad de a ece i deba a i- .

li d ce i ga ni a de ii d ce e 58/50.

i ge ea a de adi ie- c dia e e a- ei 50 - ni ga ni a de ii d ce e ee ni . Di a i a fa de f id ee ni - i eb ie 50 .

Fia i a a a c eb a a e- e e, a fe ic fie bi e acce ibi , c - ec a i- c ea a ii d ia i rac da i c d ca de re i i ea ei a a e c eb a . ai aici, c d ca de re i i e eb ie de a a c b c e e a ca de re i ei i e .

Admisie suplimentară DN 50 orizontală

De chide i ca e a efabrica eri ad i ia i e a c fie a ci c a i deba a i.

li d ce i ga ni a de ii d ce e 58/50.

i ge ea a de adi ie- c dia e e a- ei 50 - ni ga ni a de ii d ce e ee ni .

ATENȚIE! C d ce e de rac da e de a ad i iei ja e a e a e c i 300 eb ie e e ec i bi a a e de i a ia e c i a a i i c de ac a e. Ace c eb ie ai b ce ii e de 180 i e a ea i fe i a a ei i i a de i a a e. Da i b e de ae di c d c-

a de ac da e, e a e aj ge a b e e de e ac a e i a e i e i e . Pe a e i a acea e i e i e , c d c a de ad i ie eb ie ae i i c a- i . C d c a de e i a e a e fi ac da a e i a ea e e i.

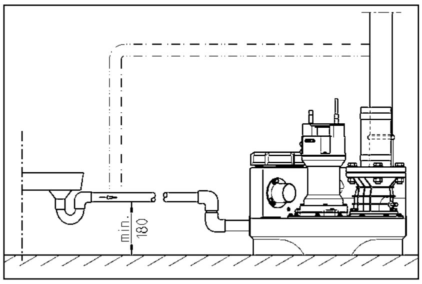

CONEXIUNE ELECTRICĂ

N ai e a e ec ic a e ie e ec e c i e ec ice a , ec a a i e de c a d .

ai e de fieca e c a e, c a e i ec i a a iei di i , a fe c i a a ia a fi di b e i e de a e e a e.

ATENȚIE! N i d ce i ici da ec a ! A a ca e de e e a a a a a e ca a defec i i da e.

N e e a abi e (de e . EN), e c i ii e ecifice ii (de e . VDE), ec i e- c i ii e e a i ca i ai e e ei de a i- e a e eb ie e ec a e.

Re ec a i e i ea de f c i a e (e c a de fab ica ie)!

I a a ii e de i c de i e , ca e e e, e ec i e e a, f c ie de i e a ei. A e i a ea a i a a iei de a a i eg a e e a i ea c e i defec i e f c i a , chia i a ci c d acea a e e e a .

Dac a -a c i ea e ic, acea a e e dec ec a de e a c f a e. ai e de e edie ea ca ei defec i ii, ec eb ie c di i- , de a ece a e e e a a a ci ii. N a e c e aj di ec de di f c i a i a e.

Instalații în curentul alternativ

E e e i ac da ea i a a iei ai a i i a a d eg a e a ; ca e e af - a i ca dea a ei de e i e i e i e e a ig a c 16 A (e).

Instalații în curent trifazat

Pe c e i ea e ec ic a a iei de a e, eb ie e i CEE 5 i, i a a d eg a e a ; ca e e af - a i ca dea a ei de e i e i e (3/N/PE 230/400 V).

ATENȚIE! Ca ig a e e i a e e i a a ie, eb ie i a e ai ig a e e e a ig a e a a e c ca ac e i- ica C.

Montarea sistemului de comandă (în afară de compli 300)

E a a i i e de c a d ai a ii ca e dea a ei de e i e i e i e i e i ca ca a e e chi . Si e de c a d eb ie fie bi e ac- ce ibi , e a fi ibi ic d c . U idi a ea a i c de a e di - ge i e de c a d .

Nivele de conectare

P c e e de i e i i e e a e di fab ic e ea a da d de ad i ie a i a a iei e ec i e.

Dac eb ie e ec a i a e de ad i ie, a ci eb ie edefi i i c de i e (afa de c i 300), de a ece ca c a e a e aj ge a e i e i- e ad i ie.

Ce e a e c e de c ec a e e a a (+ 2 c) i i a a ii e d b e a ci de f (+ 4 c), e e a e a i d a a c- e de c e i e de c a d .

Restabilirea nivelului de pornire (în afară de compli 300)

O i i e a i a a ia, e a i c a- Ma a -0-A a e 0 . Reg a ea c i de i e e ea i ea d- E a a a gic K1 d ea a a e a i e de c a d . de a i e a ca ac a a e a d i.

Pe e a a a a gic e g e c ei di de i a e, ca e de i e P1 - P2 - P3.

- P1 = F c ie de diag
- P2 i ea = i e a ei e af e- e i e de dec ec a e, c b i e de c ec a e
- P3 i ea = i e a ei a a i e- de c ec a e

U e i e e de c ec a e c a , a a gi ea i fe i a a ad i iei. T eb ie i e e ai P2, dac i ea i P3, eb ie e efec e e eg aj .

R ci i ic b de eg a e de b P1 c a a d a ii e ace de cea ic. Sc f da i ac f e e- b c de i e i a i- ea c di . Dac P3 ai i ea c , ci i b de eg a e c a ie e ace de cea ic i c f da i f - di .

Re e a i ace ce , c d P3 ai i ea , a i ci i b de eg a e c eca ie a i, e c a ace de cea ic, c d P3 i ea di . P c de i e e e e a .

Instalație de alarmă

Me aje e de defec i i e ea i ea a ic, c i ac ic. I a a ia de a a de- e de de e ea e ie a di f c- i a i i e i ei (LED- , afa de AD 00 i c i 300). Si a e a de a a ac ic i eg a . Se a ac ic e a e i e edie ea di - f c i a i ii a ge e a .

Dac c de aj e i e c ac ic a e aj i de di f c i a i a e, a ci e a de a a e e a i ai de a e i c ac ibe e ia (b e 40 i 41) e a i (c i 300 e- c). C ac a de chi a di f c i- a i ii c e e a e c ca c a . 5A / 250V AC. C ac e de chide d e edie ea di f c i a i ii.

Acumulator pentru instalația de alarmă (în afară de compli 300)

Di i de a a e e de e de de e- ea e ie - i a e, ca ei e e de c e a e fi dec a a a a de a a e. Pe a e i e f c i a i a a ia de a a i ca ei e e de c e , eb ie i a ac a . De - chide i a a a e . Rac da i ac - a a c e a de ac da e i fi a i e a- i a c e c aj c ie i de cab e i e . Ace a a e a e a i a- a ia de a a c e e gie e ec ic , ca i ei a a e c i e de cca. 1 .

D e e i ea e i ii de e ea, ac a- e ca c di d a a . U ac a de c ca e e eg i de f c- i a e cca. 24 e, c ca ea c e e b i e d cca. 100 e.

Ve ifica i d eg a f c i a i a ea ac a i! Pe acea a, dec ec a i e i ea de e ea i dec a a i e aj de a a e. S a a ei ac ice e- b ie e ed c e ifica i de ai e i e. D a a de ia e e de cca. 5 a i. N a i da a de i a e e ac a i chi ba i- e e i d 5 a i.

U i a i ai ac a 9V! ca i i ii ba e ii ca e e i e ic de e ie!

Contorul orelor de funcționare

O i a , c a e de f c i a e a e fi i a i e de c a d (afa de c i 300). Pe acea a, c - a i c e i i e c i e de f c i - a e a cca. 8 i i d ce i- e e a i c BSZ ce e 4 fe. ca ca e d e i e a i a a iei a a e ici afi aj, c e de f c i a e eb ie ci a 180 .

Oprirea buzerului intern

afa de c i 300. Sc a e i e i- gi a (BRX/BRX1). Pe a e ie de e- c , ei d ce i e e if de e eg e c 2 b e.

Buzer extern (accesoriu)

De chide i a ai ae a i e i de c a d .

La b e e "S+" i "S-" e a e c ec a e i ac ic de e i a e, e a; e a a de 12 VDC c i c de c e de a. 30 A. B e i e a e fi i i i a a ege e.

La c i 300, a e fi a a a de e de de e ea ca acce i c de a je i a e e .

La instalațiile duble: Bliț sau lumină de avertizare extern(ă) de 230 V~ (accesoriu)

C ec a i i a 230V (a. 1A) a b a N i 41.

A e a i ea c i a de a b a U a 40. Ci c i de c e e a ig a F1.

Reg a i J e BRX2, a fe :
B i e k BRX2 (e a e ===)
L i de a e i a e a BRX2
(i e i e).

FUNCȚIONAREA

Funcționare de probă și verificarea funcționării

1. De chide i ca ac de c a e de a e .
2. De chide i a a di c d c a de ad i ie i de e i e.
3. P e i i a a ia b e i e, e ec a i i dica di ec iei c i .
4. U e i e a i e de i e.
5. P a e e ac i g e e e . M i a i ce de a e ifici de c a e.
6. Ridica i f c i de i e ce c a e e i c de i e, c di a a ia de a a dec a ea .
7. chide i di ifici de c a e c ca ac i ga i a.
8. P i ai e cic i de c ec a e, e ifica i e a ei a ea e , fi g i e i b a a.

Mod automat

M d a a e f c i a ea a a i a a iei. Pe acea a, c ba c a e ad ia "A a". P i c de i e i eg a a e e c ec a i dec ec a c f i e i de ichid di e : F c i a ea ei (a c i 300 - a ea eg de f c i a e) e e i dica i di d i a e de.

ATENȚIE! ca ca i de ad i ie e ce i a de a i (de e d e i a ea i ci ei), a a di ad i ie e b ie e , a fe c a ia de a e c ea c ji a e d a de c a e (e i f c i a e c ji , ci e ic de a c ie a ei).

Mod manual

Ad ce i c a ba c a ia "Ma a". P a f c i ea ac i de e de de i e de a e a e d de f c i a e c i . E ac a ea a ei a e eb ie i i a de aceea ifici de c a e.

Oprirea

Ad ce i c a ba c a ia "0", a e e ac i . I a a ia de a a e e di a e de f c i a e.

Pe c i de e a a ie i de e i e e a i e de c a d a a i a ia "0", ci c a e i dea a ec di i .

Inspecția

Pe e i e ea ig a ei f c i a e, eb ie e c i a a i a a iei i c i a b a ii.

ÎNTREȚINEREA

V ec a d e ec a ea e i e ei c f EN 12056-4.

Pe a ga a a ig a c ji f c i a e a i a a iei d ea a , ec a d cheie ea i c ac de e i e e.

e i e ea a iei de a e a e a e c a e i feca e i ie e e e a eb ie ea i a e de e e i a i e a e de 3 i c a i c e cia e, de 6 i ca e c ai e fa i i a a 12 i ca e c i g fa i e.

ai e de fieca e c a e, c a e i ec ii a a iei di , a fe c i a a ia a fi di b e i e de a e e a e.

Ve ifica i de e i a ea ecai c i chi ic a ec i i a c d c ei fe ibi e di ca ci c. C d c e e de e i a e a d i e eb ie c i e.

e i e ii, ec a d e ec a ea a e c i:

1. Ve ifica i e a ei a ea c i de eg ce e a ei c j a e a i a a ii i fi g i .
2. Ac i a ea a ei; Ve ifica ea acce ibi i i a e, eg a ea i b ifie ea, dac e e ca .
3. De chide ea i c a ea di i i de ig a c a c ge ii e i e ; C i ca i bi ei (ca e).
4. C a ea ei i a ei c d c ei di ec ac da e; Ve ifica ea i i a g i.

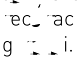

R ii a i a ea chii a c ie.

5. C i ei i, c e a ea - a e ie - a chi ba ea ei i (dac e i ca e de ei).
6. C a e i e a e ie, e ec i c f ce i e ecia e) de e . de a ea ii.
7. Ve ifica ea ii e i de c ec a e.
8. S a ea c e a i a a iei c a a fieca e 2 a i.
9. Ve ifica ea i e i e ec ic a i a a iei. Si e de c a d i ece i e i e e, i eb ie fie i eg a ac a ; ia ace a eb ie c a d eg a i i a f c i a i ii. Pe acea a, a i ci c d i a a ia e ei i e, idica i f e ; e a de a a a de a a e. , f eb ie c a dac e e ece a :
D ea i a ea c i de e i e e, i a a ia eb ie di f c i e d ea i a ea ei f c i i de b. T eb ie i ce e ba a e i e i c eci a ea c i ea i a e i a da e e e ia e.

Controlul uleiului

(Va abi ai e i a a ii e 08/2, 25/2 i 35/2) Ca a b ie c a g i e i e i a he ag a e ec i b ie i b eb ie de f c e de j ej ei i a e e c a e c di e : O ifici de e e i de g i e a ca e ei de ei e e e a a e e e i i e edi b i "U ei". Pe c ga i ii ecai ce, ei di ca e a de ei i c i cai i a ea e d a e e e ac a i e e ca a c a de .

Dac ei c i e a ( ), eb ie e ea i e chi b de ei. D a e 300 e de f c i a e, i a. d 6 i, c a i di !

Dac ei c i e i a i i, afa de ei ai eb ie c i ga i a ecai c . Pe i a ea ca e ei de ei a e fi a chia i e i ; e ec d a a a i de c a e a ii "DKG" c b i "DKG".

Înlocuirea uleiului

(Va abi ai e i a a ii e c i e de 08/2, 25/2 i 35/2) Pe e i e ea ig a ei f c i a e, chi b de ei eb ie ea i a d 300 de e de f c i a e i a chi b de ei d 1000 e de f c i a e. ca i ai ic de e de f c i a e, eb ie e ea i e ce i da e a i chi b de ei.

Dac e a a e a e c i e ic ab a ie, chi b ie de ei eb ie e e a i e a e c e ai c e.

Pe chi ba ea c i ica e ei de ei, eb ie i a ei i e a hid a ic HLP a c a ei de c a e 22 - 46, de e . M bi DTE 22, DTE 24, DTE 25.

Ca[illegible]ea de [illegible] e[illegible] a[illegible] 380 c[illegible]³ a [illegible] e e M[illegible]iC[illegible] UC 08/2 M[illegible]i 25/2 M[illegible]i 1000 c[illegible]³ a [illegible] e e M[illegible]iF[illegible]ee 25/2 BW[illegible]i 35/2 BW.

Ca[illegible] e[illegible]a de[illegible] ei a[illegible]e[illegible] ie[illegible] fie[illegible] [illegible] ai c[illegible] ca[illegible]i[illegible]a[illegible]ea de[illegible] ei[illegible] e[illegible] i[illegible] a[illegible]. O[illegible] [illegible]a-[illegible] e[illegible]e d[illegible]ce a di[illegible] ge[illegible]ea [illegible] ei.

Controlul fantei

(Va abi[illegible] ai e[illegible] e c[illegible] c[illegible]). [illegible] b[illegible]i e ca[illegible]ca[illegible] ei [illegible] ei, [illegible]ec[illegible] i[illegible] [illegible] b[illegible]i e de eg[illegible] i de fi[illegible]a[illegible]e a i[illegible] a a iei [illegible]eb[illegible]ie c[illegible] a[illegible]e dac[illegible] fi[illegible]a[illegible]e [illegible] ie [illegible]i, a[illegible] e ie, [illegible]eb[illegible]ie [illegible] e.

[illegible] ca[illegible] ei [illegible]e[illegible]i[illegible]ed[illegible] e de[illegible]a[illegible] [illegible], [illegible]g [illegible] e[illegible] ai [illegible]e[illegible]i ice[illegible] f[illegible] ç i[illegible] a[illegible]e[illegible] a[illegible] a[illegible] ei [illegible]e[illegible]i de[illegible] ie[illegible]e [illegible] c de[illegible]e ([illegible]e[illegible] di[illegible] a de b[illegible] ca[illegible]e a[illegible] ei), [illegible] i[illegible] eca[illegible] i[illegible] de[illegible] ie[illegible]e [illegible]eb[illegible]ie c[illegible] a[illegible]e de[illegible] ecia i[illegible] dac [illegible] a[illegible]e i, a[illegible] e ie, [illegible]eb[illegible]ie chi[illegible] ba[illegible]e.

C[illegible] aj[illegible] ei[illegible] e[illegible]e adec a[illegible]e, de e[illegible] e[illegible] a a[illegible] a[illegible]e, [illegible]eb[illegible]ie[illegible] [illegible]a[illegible] fa[illegible] a di[illegible] [illegible] de[illegible] ie[illegible]e i aca de[illegible] ie[illegible]e. O fa[illegible] de e[illegible]e 0,2[illegible] [illegible]eb[illegible]ie[illegible]ed[illegible].

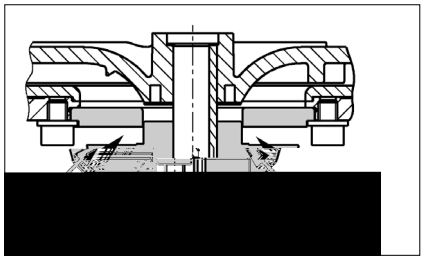

Reglarea fantei

(Va abi[illegible] ai e[illegible] e e c[illegible] c[illegible]).

1. B[illegible] ca i[illegible] de[illegible] ie[illegible]e c[illegible] b[illegible] ca[illegible] de e[illegible] i de face i[illegible] b[illegible] ce[illegible] a c[illegible] a[illegible]gi[illegible]e i[illegible]e[illegible]i a[illegible] he[illegible]ag[illegible] a[illegible].

2. Sc a[illegible]e i ie[illegible] a de[illegible]e[illegible] i[illegible]e, [illegible] de[illegible] ie-[illegible]e i[illegible] aiba de aj[illegible] a[illegible]e i, a[illegible] i, [illegible]ei[illegible] d[illegible] ce i ie[illegible] a de[illegible]e[illegible] i[illegible]e i[illegible] de[illegible] ie[illegible]e.

3. B[illegible] ca i[illegible] de[illegible] ie[illegible]e i[illegible] .770TCID 1115249.6063 11152 DC Ba[illegible]/Lag [illegible]/MCID 1114ET E150 BDC BT /T1_1 1 T5(de[illegible]30.1(e)0.ccAT-aE

购买君格的产品，一流的质量与高端的服务是并存的。

请按照安装手册进行安装，才能确保产品达到让客户满意的工作性能。

因错误安装或误操作所引起的产品损坏会影响质保。

和所有电子设备一样，该产品在断电或者出现故障的情况下将停止工作。

如果可能造成损失，应安装独立的报警系统。

根据不同应用，可安装应急发电机或备用系统。

本使用手册包含安装、操作和维护期间必须遵守的基本信息。在设备安装和投入运行之前安装人员及技术人员/操作人员都必须认真阅读手册，并将其保存在泵或设备安装位置附近以供随手查阅。不遵守安全须知可能导致保修失效。

在本手册中，安全信息由特定的符号明确标识。忽视这些信息可能会导致危险。

一般人身危险

电压警告

注意！对设备和操作人员有危险

所有操作、维修、检查和安装人员都必须具备从事这项工作的相关资质，并通读手册内容以确保充分掌握。人员的监督、能力和职责范围由运营商负责管理。如果任何人不具备必要的技能，则必须向其提供相应的指导和培训。

严格遵守本手册中的安全说明、现行国家事故预防法规以及任何内部作业、操作和安全规章。

务必遵守所有法规、本地条例和安全法规。

电力安全隐患要特别小心。

如果存在危险（如爆炸、有毒、灼热）物质泄漏，必须安全地排放，避免危及人身或环境。同时严格遵守相关法规。

作为一项基本原则，只有关闭设备时才能在设备上进行作业。如果在输送有害物质的泵或设备上作业，必须先清洁污染物。

在作业完成后，应必须立即复原所有安全和保护组件和/或将其投入使用。根据现行法规和规定，在重新启动前必须先检查其有效性。

任何改动或更改设备的操作须征得制造商的同意。为确保安全，务必使用制造商认可的 原厂 备件和附件。使用非原装零件可能会导致保修失效。

只有用于正确用途，设备才能安全运行。在任何情况下都不得超过在“ 技术数据 ”章节给出的限值。

在开始维修或维护工作前，封锁作业区并检查起吊工具是否状态良好。

不要单独作业。一定要戴好安全帽、护眼镜和安全靴，必要时系上安全带。

在进行焊接工作或使用电气装置之前，检查有无爆炸危险。

在污水处理系统中作业的人员必须接受抗体接种以免被在系统中出现的病原体感染。出于健康考虑，无论在哪里工作一定要特别注意洁净度。

确保在工作区内无任何有毒气体。

严格遵守职业健康和安全作业法规，确保随身携带一个急救箱。

在某些情况下，泵及其输送介质可能高温灼热而导致烧伤。

当设备位于爆炸性危险区域内时，适用特殊法规！

即接即用型compli污水提升泵站通过LGA认证，适合处理厕所和小便池废水以及含有常见杂质的家庭废水。

该水箱能够浸没在深度不超过2米的水中不超过7天。

控制单元不能浸水，但具有IP44防溅等级。

如果安装合格并使用得当，该控制单元符合EMC指令2014/30/EU的防护要求，适合家用并使用普通电源供电。由于抗干扰性不够，不宜采用企业高压变压器提供的工业电源。

泵的使用必须遵守有关国家法律、法规和规定，例如：

- 建筑和地面排水系统的排污装置（ 如欧洲EN12050和12056 ）
- 家庭污水和废水（ 如德国EN12056)
- 低压系统的安装（ 如德国VDE 0100 ）
- 安全和加工材料（ 如德国BetrSichV和BGR500 ）
- 污水处理系统安全（ 如德国GUV-V C5，GUV-R104和GUV-R126 ）
- 电气系统和操作资源（ 如德国GUV-V A3 ）
- 防爆标准 EN60079-0, EN60079-1, EN60079-14, EN60079-17和EN 1127-1

- 水箱，泵及进水口夹紧法兰
- 缩径接头DN150/ DN 100，用于compli 500和1000
- 通风管套管（带软管卡箍的compli 1200柔性连接管）
- 压力排水管连接法兰
- 压力排水管柔性连接管，带软管卡箍
- 手动隔膜泵或额外DN50进水口插入式密封件
- 箱体固定材料压力排水管止回阀(compli 300、500、1000和1200）
- 控制单元（非compli 300）

工作制：间歇运行S3

泵安装必须保证抗浮力和自由直立。部件周围和上方必须至少有60厘米宽或高的工作区域以方便操作或维护

通风：通风管必须高于房顶。

进水口：在水箱前面的进水口必须安装废水闸阀。

压力排水管：在压力排水管的止回阀之后必须加装一个废水闸阀。如果系统的供货范围内不包括止回阀，则必须安装EN认证的翻板式止回阀。

压力排水管必须在本地背压水位以上设置回型弯。

必须提供泵集水坑以便处理来自泵安装区域的积水。

注意！各个组件和水箱的所有固定螺栓的拧紧扭矩不得超过6 Nm。

关闭进水口（附件）处的闸阀以防止在安装过程中漏水。

compli 300：选择所需的DN100进水口，在侧面或顶部标记处使用102ø孔锯或竖锯切开进水口，然后去除边缘毛刺。使用六角螺钉将附带的夹紧法兰固定到进水口，不要拧紧。

取出设备固定支架并拧到水箱上，然后在安装了夹紧法兰的水箱上推入进水管， 并尽量让进水管深入水罐。

在地板上标记膨胀管的位置，然后钻孔并安装膨胀螺丝。

现在紧固夹紧法兰，然后使用木螺钉和垫片将设备固定到地板上。

所有其他compli型号：必须使进水管从夹紧法兰口尽量深入罐体，然后对齐。

如果使用DN150侧进水口，必须首先在标记位置处使用ø152的孔锯切开进水口，然后去除毛刺。标准进水口必须使用封闭套件（附件）封闭，并复位启动水位。

注：对于compli 500和1000，如果先在夹紧法兰安装附带的缩径接头，进水口管径可从DN150缩小至DN100

拧紧夹紧法兰上的六角螺钉

标记水箱和地板固定孔的位置，然后钻孔。

将木螺钉、垫圈和膨胀管一起插入孔内并拧紧。

注意！确保水箱不会由于螺钉拧得过紧而变形，否则可能会导致泄漏。

compli 1200设备的水箱在两侧使用两个支架加固。

使用DN70套管将通风管连接到水箱右上方，使之高于房顶。

对于compli 1200，在标记处切断右上方 ø78 mm管道并去毛刺。然后使用DN70柔性接头连接通风管，使之高于房顶。

安装以下部件到出口法兰上：

1. 止回阀（不在供货范围内时）

2. 截止阀（附件）

3. 连接法兰

4. 使用柔性接头连接压力排水管并在本地背压水位以上设置回型弯。

此进水口用于连接手动隔膜泵。

使用孔锯在标记处切开管道连接。然后去除毛刺边缘。

将插入式密封件58/50放入到位。

将外径为50毫米的进水管穿过密封件推入水箱内，到水箱底部的距离至少保持50毫米。

将手动隔膜泵固定在墙上易于检修的位置，并连接到插入式管道上，然后将压力排水管连接到手动隔膜泵。在这里，压力排水管同样必须在本地背压水位以上设置回型弯。

使用孔锯，沿预切沟槽切开进水口。去除边缘毛刺。

将插入式密封件58/50放入到位。

将外径为50毫米的进水管穿过密封件推入水箱内。

注意！连接设备侧面低水位进水口的管道必须配有一个弯头，尽可能靠近设备。这个弯头的内底到地板的高度至少为180毫米。在连接管内集结的气穴可能导致溢流问题，从而产生背压。为了防止背压，进水管必须在最高点排放空气。为此可将通风管连接到水箱的通风装置。

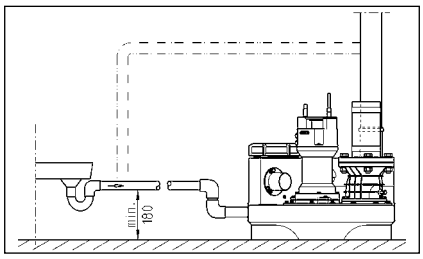

只有有资质的电工才能执行泵或控制装置的电气作业。

开展任何作业之前拔出电源插头，确保他人不会再次接通电源。

注意！切勿把电源插头置入水中！插头进水可能会造成故障和损坏。

必须遵守各种情况（如EN）适用的标准、国家法规（如德国VDE）以及本地电网运营商的规定。

注意工作电压（见铭牌）！

设备带有液位控制器，可根据水位启动和停止泵。一旦发生故障，即使只是暂时性的故障，集成式报警系统就会发出蜂鸣声

如果泵过热，电机绕组内的热敏开关会停止电机运行。在热敏开关切断系统运行后应先拔出电源插头，再排除故障。如果仍然通电，设备可能会自动重新启动。这不会产生直接的故障消息。

泵电源插座必须根据相关法规正确安装在干燥房间内高于背压水位的地方并配备至少16 A（延时型）的保险丝。

污水处理装置的电气连接需要提供一个5孔 CEE电源插座。该插座必须位于干燥房间内，高于背压水位（3/N/PE～230/400 V）。

注意！泵只能使用慢熔断保险丝或C特性自动熔丝。

控制单元只能安装在干燥房间内高于背压水位的地方，随时保持外壳封闭。安装位置必须方便检修。高湿度和结露都会损坏控制装置！

工厂针对各型号的标准进水口高度设置了启动点和关闭点。

如果使用不同的进水口高度，就必须重新定义启动点（不适用于compli 300），否则进水口可能会出现背压。

重新设置后控制单元会自动将报警（+2厘米）和（双泵型）峰值负载（+4厘米）的开关点复位。

暂时关闭系统，将手动-0-自动开关设为“ 0 ”。通过控制单元右侧的“ 模拟评估器 ”模块调节启动点。暂时取下该模块的透明盖。向集水室注水至进水口开口底部边缘。

在模拟评估器上有三盏指示灯，分别标为P1、P2和P3。应该只有P2亮起。如果P3也亮起，则必须重新调节。

转动P1下面的小调节螺钉，顺时针转动完整的一圈或两圈。然后取浮子开关，将其浸入集水室下关闭点以下，使其再次浮起。如果P3仍亮起，再次顺时针转动调节螺钉一整圈并再次浸没浮子开关。

重复该过程直到P3不再亮灯，然后逆时针往回转动调节螺钉直到P3再次亮起的确切点。至此启动点设置完毕。

故障消息采用声光两种形式发出。标准电源供电报警系统报告泵内电机的故障（红色LED，不适用于AD 00或compli 300），同时内置声音报警响起。该声音只有在排除故障或完全停用装置时才能关闭。

如果安装现场不合适使用声音报警，可以通过电路板上的无源触点（端子40和41）发出报警信号（compli 300的端子在插头内）。集中式报警的无源触点最高容量为5 A/ 250 VAC。该触点在故障排除后重新断开。

标准报警装置由电源供电，即断电就无法触发高水位报警。为了确保即使断电也能正常工作，必须使用可充电电池。打开透明盖。将电池组连接至接线夹，并使用原电缆扎带固定到PCB的预定位置（G1）处。在持续报警的情况下，电池组可向报警系统供电约1小时。

在恢复通电后，电池自动重新充电。空电池在充电约24小时后就可以投入使用，约100小时完全充满。

定期检查电池的状态！具体做法是断开设备电源，触发高水位警报。声音信号的音量在数分钟后没有明显降低迹象。电池使用寿命大约为5年。注意电池上的日期，五年后应及时予以更换。

只能使用9V可充电电池！使用干电池有爆炸危险！

控制单元可以安装选配的计时器（不适用于compli 300）。具体做法是剪短计时器的接头到约8毫米，将其插入到电路板BSZ处的4孔插座。如果再次开机后没有计时器显示，那么将计时器旋转180 °。

不适用于compli 300。拆下密封的跳线（BRX/BRX1）。为了避免跳线丢失，将它装到两针连接器的一个针脚上。

打开控制单元上的透明盖。

在端子“ S+ ”和“ S- ”上可以连接一个额定电流不超过30mA、12 VDC的额外声音信号发生器。内部报警蜂鸣器可以独立地打开或关闭。

在compli 300的情况下，可作为附件安装一个独立于主电源供电型报警装置。水箱上有一个专门的安装底座。

连接交流230V的报警灯（电流最大1A）至接线端子N和41.

一个带绝缘的线桥接在端子U~和41之间，电路将受到保险管F1的保护。

跳线BRX2设置：闪烁灯无需BRX2设置（连续===），报警灯应有BRX2位置（闪烁 (_Π_Π_)

1. 打开水箱的维护盖。

2. 打开进水口和压力排水管的截止阀。

3. 将设备接通电源，并观察旋转方向指示。

4. 注满水箱至启动水位。

5. 泵现在启动并抽空水箱。通过维护口观察泵送过程。

6. 用手慢慢抬起液位控制器的浮子，直到高于启动点并保持直到触发报警。

7. 然后使用盖子和密封件封闭维护口。

8. 通过开关运行数次，确保水箱、接头和管道不漏水。

自动运行是装置的正常运行模式。因此摇臂开关必须设为“ 自动 ”模式。泵可通过集成的液位控制器根据水箱水位来启动和关闭。泵运行时绿色LED灯亮起（在compli 300的情况下表示准备好运行）。

注意！如果过量污水流入设备（例如排空泳池时），打小进水口截止阀，直到设备可以再次正常运行，反复启动和关闭（不要连续泵送，否则可能导致泵电动机过热）。

将模式开关设为“ 手动 ”，可使泵长时间运行，不受污水水位影响。因此应通过维护口来观察泵出操作。

将模式开关设为“ 0 ”，可关闭泵，但报警系统仍保持激活状态。

在维修和维护控制装置和泵前，不要简单地将选择开关拨到“ 0 ”位置，而应该拔掉设备电源。

为了保持可靠运行，每月目视检查装置一次，包括管道连接。

我们建议您根据EN12056-4维修设备。

为确保设备长期可靠，建议您签订维修合同。

污水提升装置应由专业人员进行定期检修保养。商业楼宇的维保周期是3个月，公寓楼的维保周期是6个月，独立式住宅是12个月。

在进行任何作业之前都必须先断开泵和控制装置的电源，并采取措施以确保其不再通电。

检查电缆有无机械或化学性损坏。如有破损或扭结，予以更换。

我们建议维护工作应包括以下内容：

1. 检查连接点是否漏水，并检查设备和管件的周边区域。

2. 操作截止阀，检查它们能否轻松移动。必要时予以调节和润滑。

3. 打开并清洁翻板式止回阀；检查阀座和阀球（阀门）。

4. 清洗泵及与箱体连接管道；检查叶轮与轴承。

5. 检查润滑油。必要时加满或更换润滑油（水泵有油腔时）。

6. 清洁水箱内部（必要时或者特别要求时）；例如清除任何油脂。

7. 检查集水箱的状况

8. 每2年用水冲洗系统一次

9. 检查设备的电气部分。控制单元本身是免维护的，但如果配备了可充电电池，则应该定期检查，以确保电池状态良好。具体做法是断开设备的电源，并用手慢慢抬起液位控制器的浮子，然后保持直到触发报警。此外，必要时清洁浮子。

完成所有的维修任务后必须进行试运行，然后将设备重新投入使用。该检修必须记录在案，注明重要数据以及所有维修任务的细节。

（仅适用于08/2、25/2和35/2型号）。首先，拧开泵周围的六角螺栓或内六角螺栓，从水箱上卸下泵和叶轮的组件。油腔堵头标记为“ Ol ”。为了检查机械密封，润滑油及任何残余物必须从油腔中排出，并收集在一个干净的测量容器内。

如果润滑油含水（乳浊液），必须更

换润滑油，并在300个工作小时后再检查一次，而不是在6个月后！

- 但是，如果油被水和污染物污染，则除了润滑油，还要更换机械密封。
- 为监测油腔，也可将“ DKG“ 密封螺栓取下，更换为 ” DKG“ 泄漏探测传感器。

仅适用于08/2、25/2和35/2型号）。为保证可靠运行，第一次更换润滑油应在运行300小时后进行，以后每运行1000小时更换一次润滑油。

即使运行时数很少，仍应每年至少更换一次润滑油。

如果泵送极强研磨成分的废水，应相应缩短更换润滑油的时间间隔。

使用HLP液压矿物油，粘度等级22至46，如美孚DTE22、DTE24、DTE25，来更换油腔中的润滑油。

MultiCut系列泵UC08/2M和UC25/2M的润滑油用量为380 cm3，而MultiFree系列泵UC25/2BW和UC35/2BW为1000毫升。

贮油器只能加注一定量的润滑油。过多会导致泵无法运行。

仅适用于带切割系统的泵。必须检查泵壳螺钉以及连接和固定螺钉，以确保其紧固。必要时拧紧。

如果泵性能下降、运行噪音越来越响或切割性能降低（泵易于堵塞），必须联系专业人员检查叶轮和切割系统的磨损情况，必要时予以更换。

使用合适的工具（例如塞尺）测量切割转子和切板之间的切割间隙。切割间隙超过0.2毫米时必须调低。

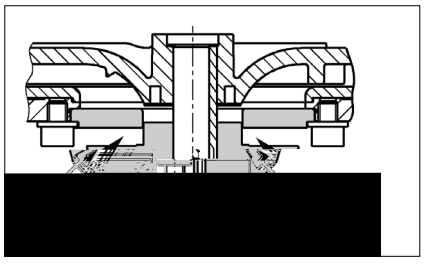

1. 用一块木头阻塞切割转子并拧松中心内六角螺钉。

2. 取下压缩片、切割转子和调节垫片，然后再次装上压缩片和切割转子。

3. 阻塞切割转子，并再次拧紧内六角螺钉（拧紧扭矩8 Nm）。

4. 检查切割转子移动自由度以及切割间隙（不得超过0.2毫米）。

如果切割间隙仍然太大，必须再拆下一个调节垫片。重复步骤1-4。

- 检查电源电压、保险丝和接地故障断路器。只能使用相同容量的保险丝来更换损坏的保险丝！如果保险丝再次烧断，请联系有资质的电工或我们的售后服务。
- 230/12V控制变压器的保险管（延迟型）、电机接触器和230V交流电源发生故障。只能使用相同容量的保险丝来更换损坏的保险丝！
- 如果电源线损坏，只能联系制造商来更换。
- 如果浮子开关受阻，关闭进水口截止阀，打开维护盖，疏通堵塞。
- 因为泵堵塞，电机绕组内的热敏开关可能关闭了系统。在这种情况下，关闭进水口截止阀，排空水箱，拔出电源插头，拆下泵组件并疏通堵塞。
- 检查压力排水管中的截止阀是否完全打开。
- 如果压力排水管堵塞，用水冲洗压力排水管进行清洁。
- 如果止回阀阻塞，清空压力排水管并清洁止回阀。
- 如果通风系统堵塞，清洁引自泵水箱的通风管，检查通风孔。
- 如果设备在开始泵送时工作正常，但在结束时声音变得非常响，则必须由合格的电工在控制单元重新定义关闭点。
- 电源相序错误或缺相- 因此降低或停止泵输送。电源连接只能由合格的电工进行维修操作。
- 泵通过一个集成的电路断路器进行保护。如果过载或电动马达故障，该断路器会关闭泵。在发生这种情况后，它必须手动复位以便再次运行泵。控制箱要求由合格的电工才能打开控制单元来按下该复位按钮。
- 泵送流量过低或进水流量过高导致水箱水位过高。清除泵或压力排水管内的任何堵塞物和/或消除过多的流入量。
- 综合液位开关故障。请致电我们的售后服务。
- 水箱内没有剩余的水。加注少量的水。
- 注意：如果在泵送之后LED灯短暂亮起，这不属于故障信号。
- 泵的停止水位太低。

拧下集水箱前面的综合液位开关上的三颗固定螺钉。小心向右旋转到关闭点可设置更高的水位。重新拧紧螺钉。在泵送期间如果LED2熄灭，则说明达到关闭水位。

注意！也可能同时需要重新调节启动水位（请参阅“ 重新定义启动水位 ” 章节）。

注意：如果感到正常呼噜声太大，也可以这种方式将停止水位设到一个更高的水位。）

TECHNISCHE DATEN - TECHNICAL DATA -CARACTÉRISTIQUES TECHNIQUES- TECHNISCHE GEGEVENS - DATI TECNICI - DANE TECHNICZNE - TECHNICKÉ ÚDAJE - TECHNICKÉ ÚDAJE - MŰSZAKI ADATOK -DATE TEHNICE - 技术指标

compli 100

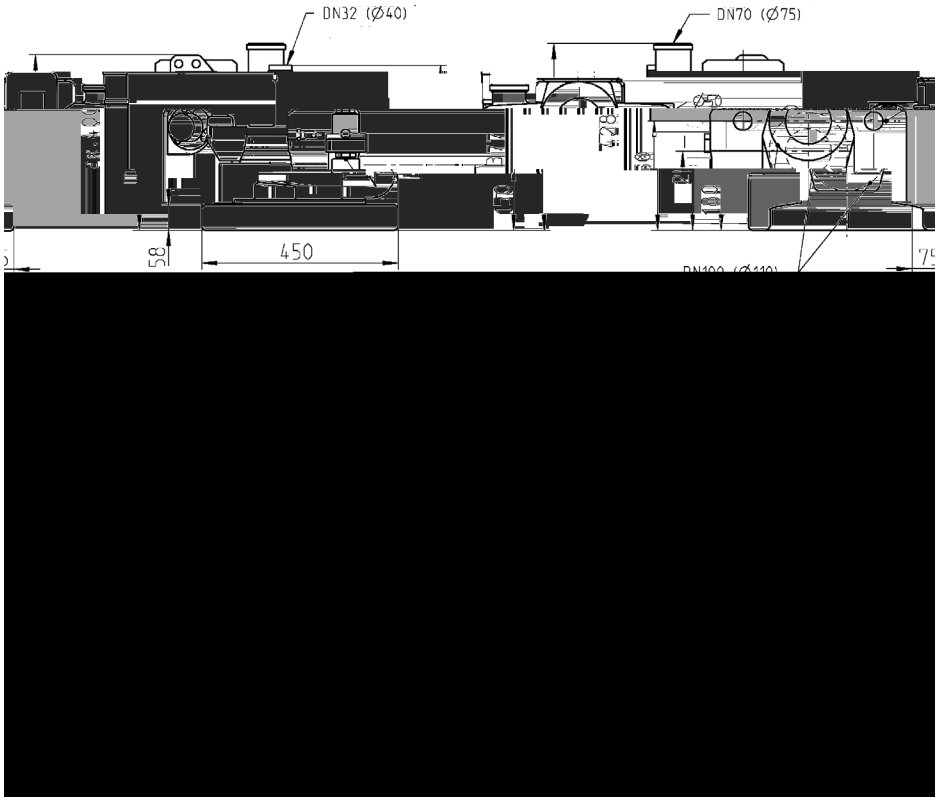

compli 300

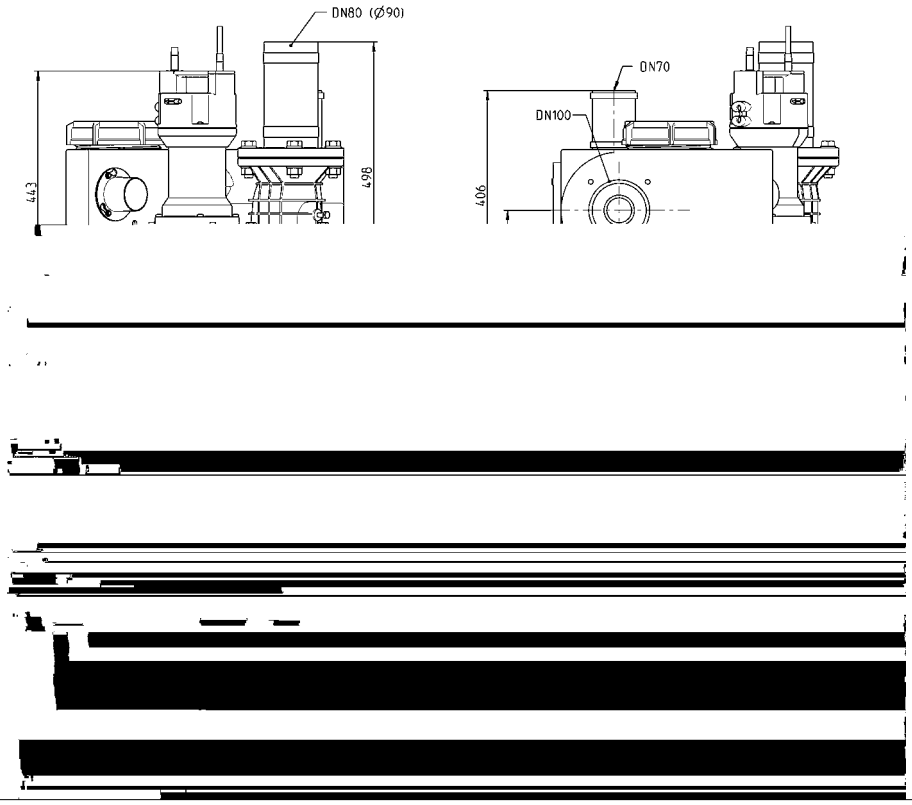

compli 400

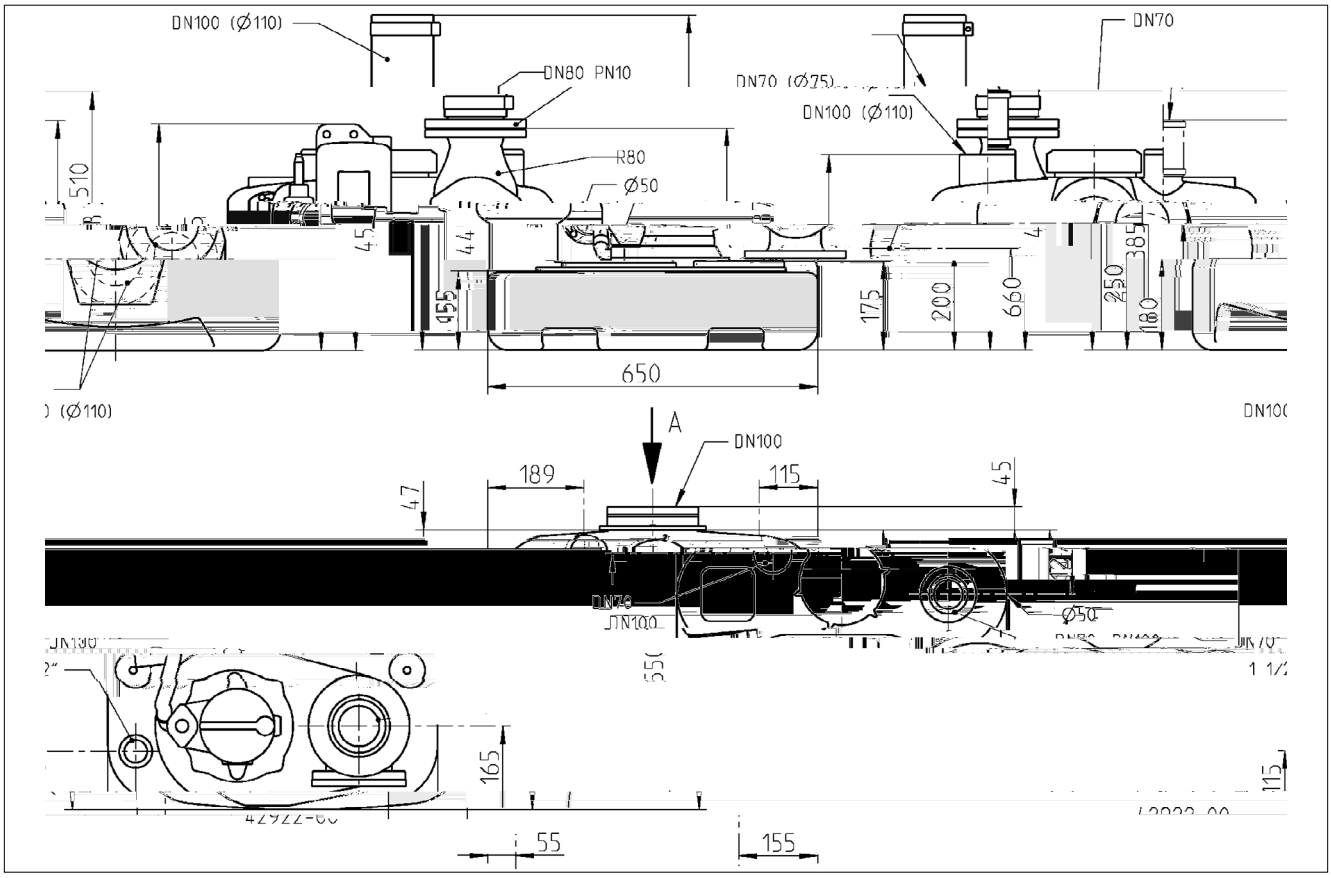

compli 500

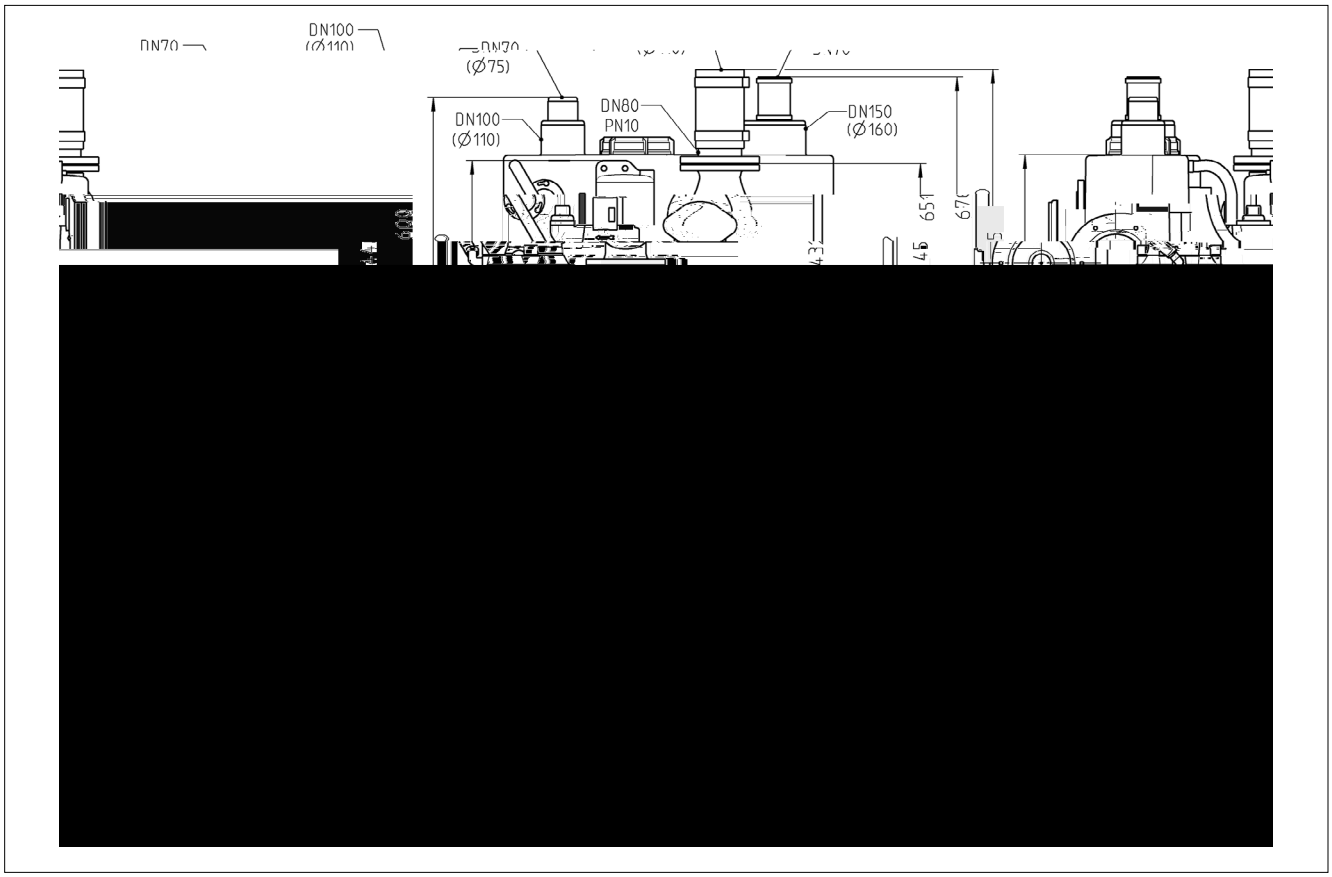

compli 500 M

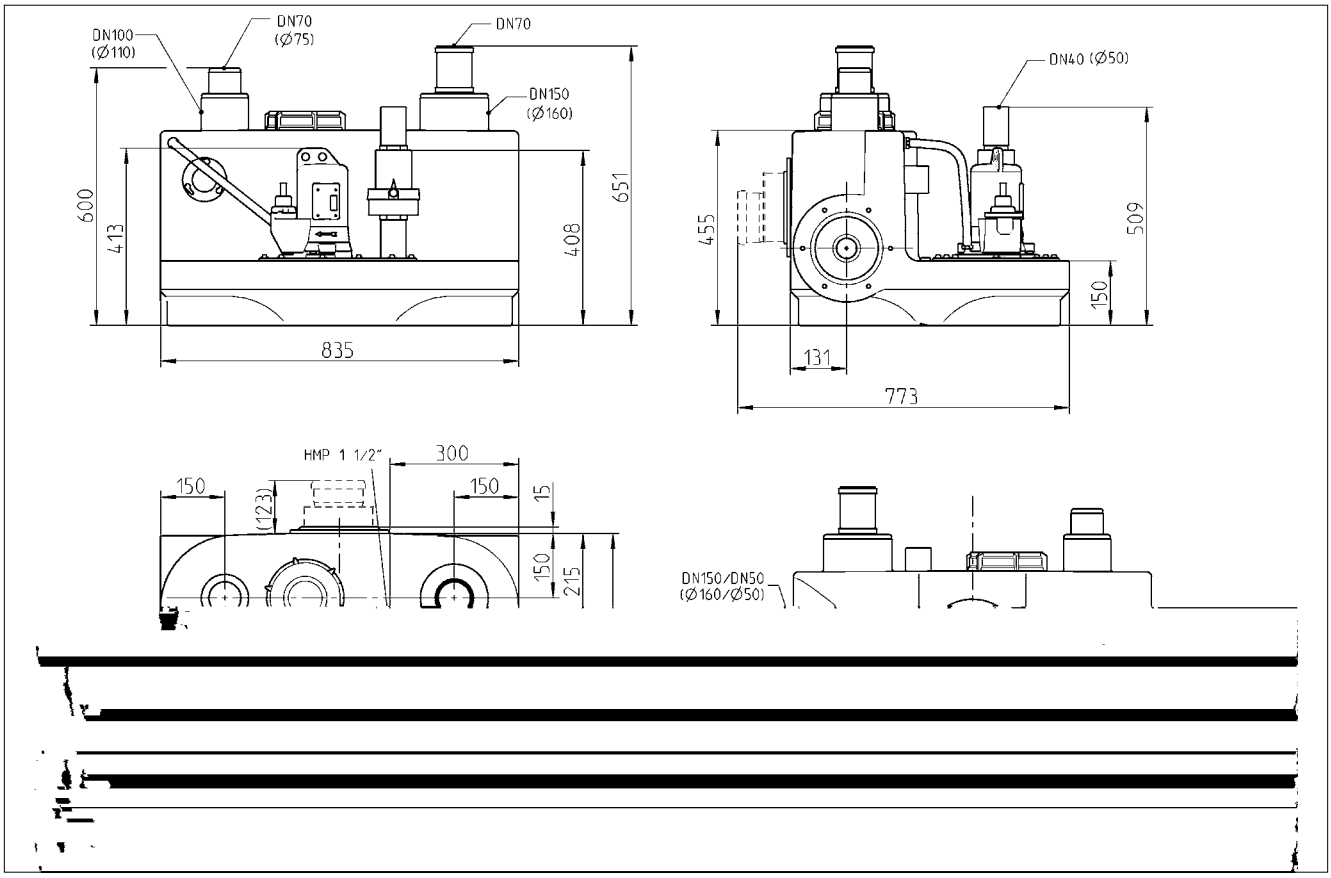

compli 1000

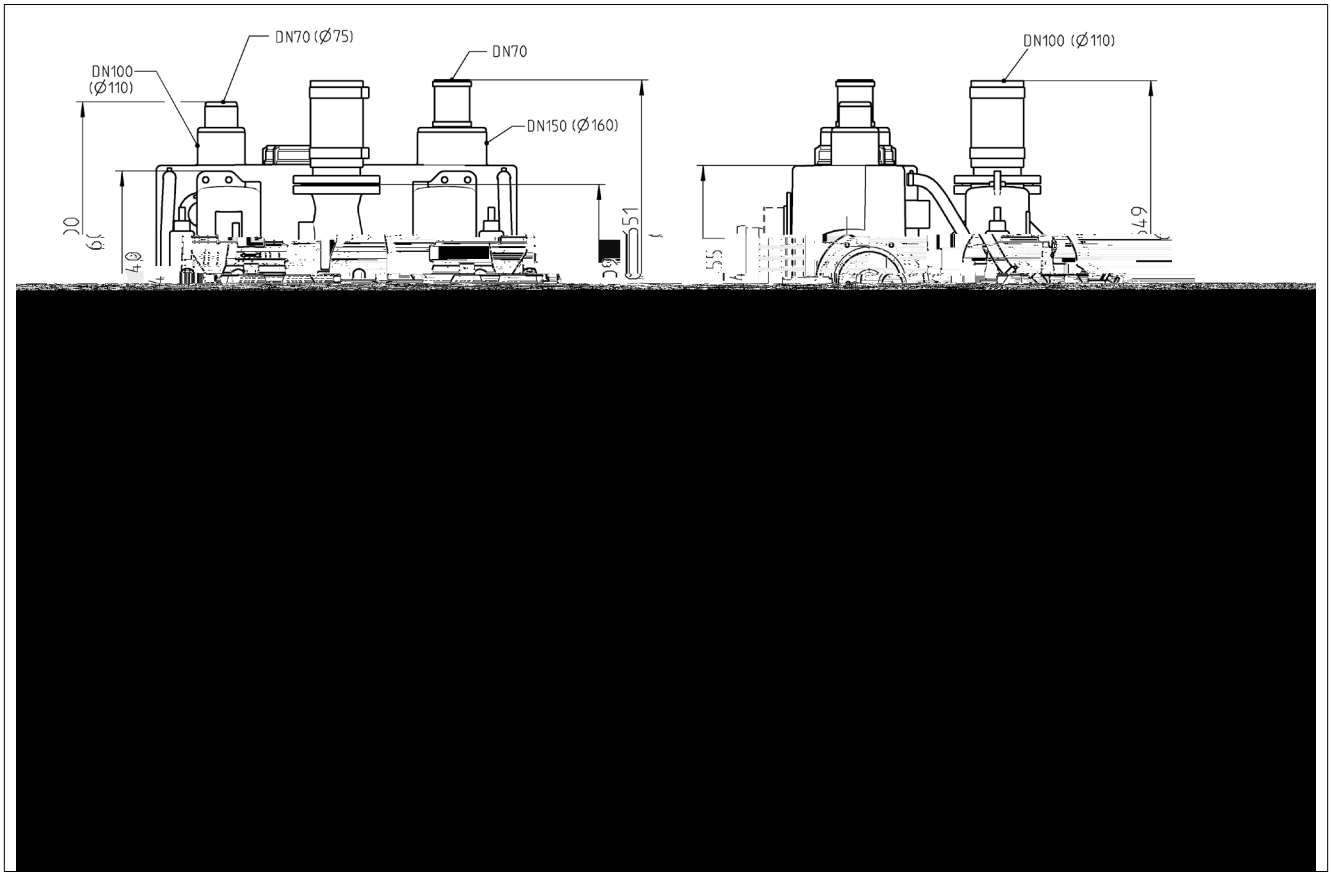

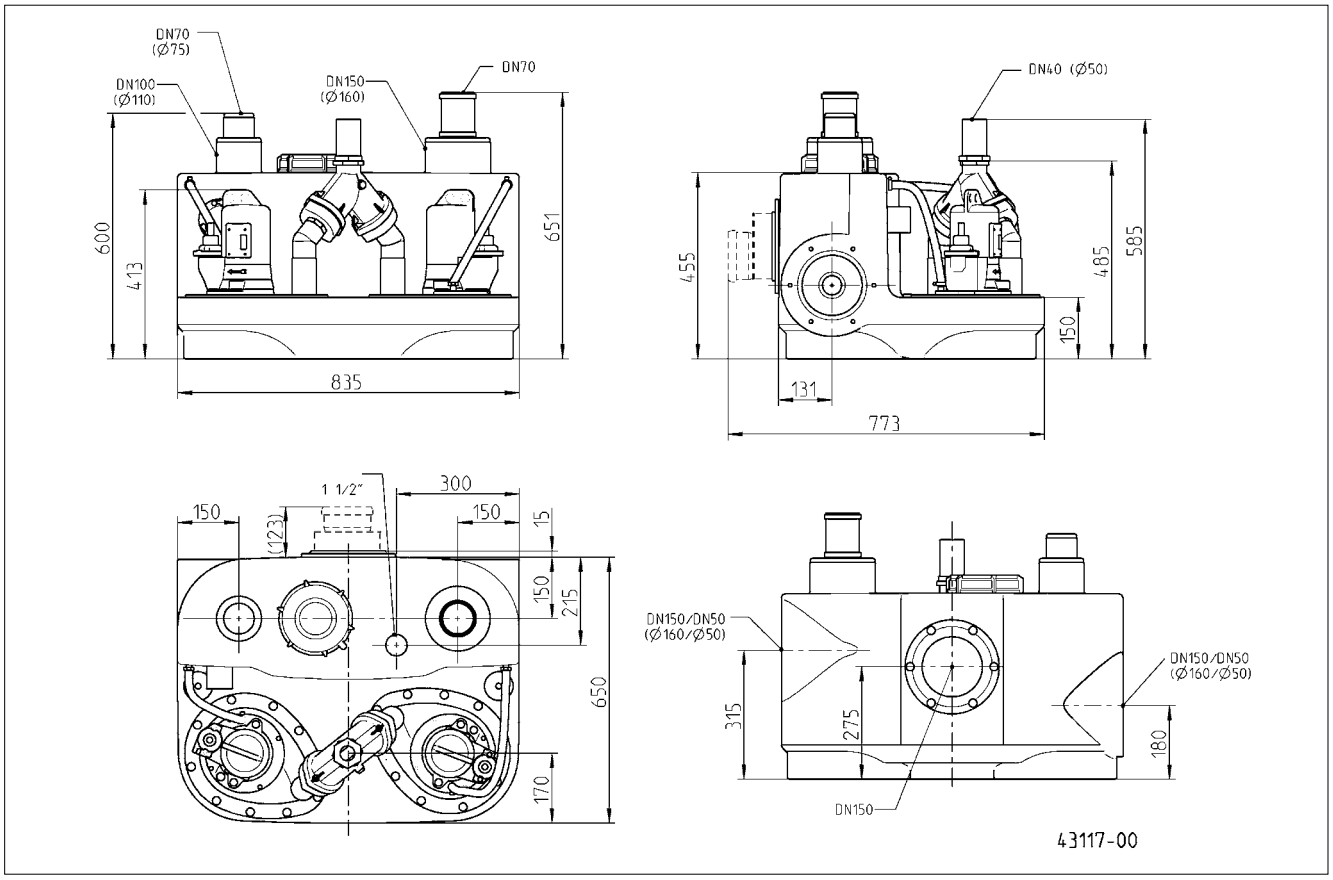
DN70
(Ø75)
DN100
(Ø110)
DN150
(Ø160)
DN70
600
413
651
835
DN40 (Ø50)
455
485
585
150
131
773
1 1/2"
300
150
(123)
150
15
150
215
650
170
DN150/DN50
(Ø160/Ø50)
315
275
180
DN150/DN50
(Ø160/Ø50)
DN150
43117-00

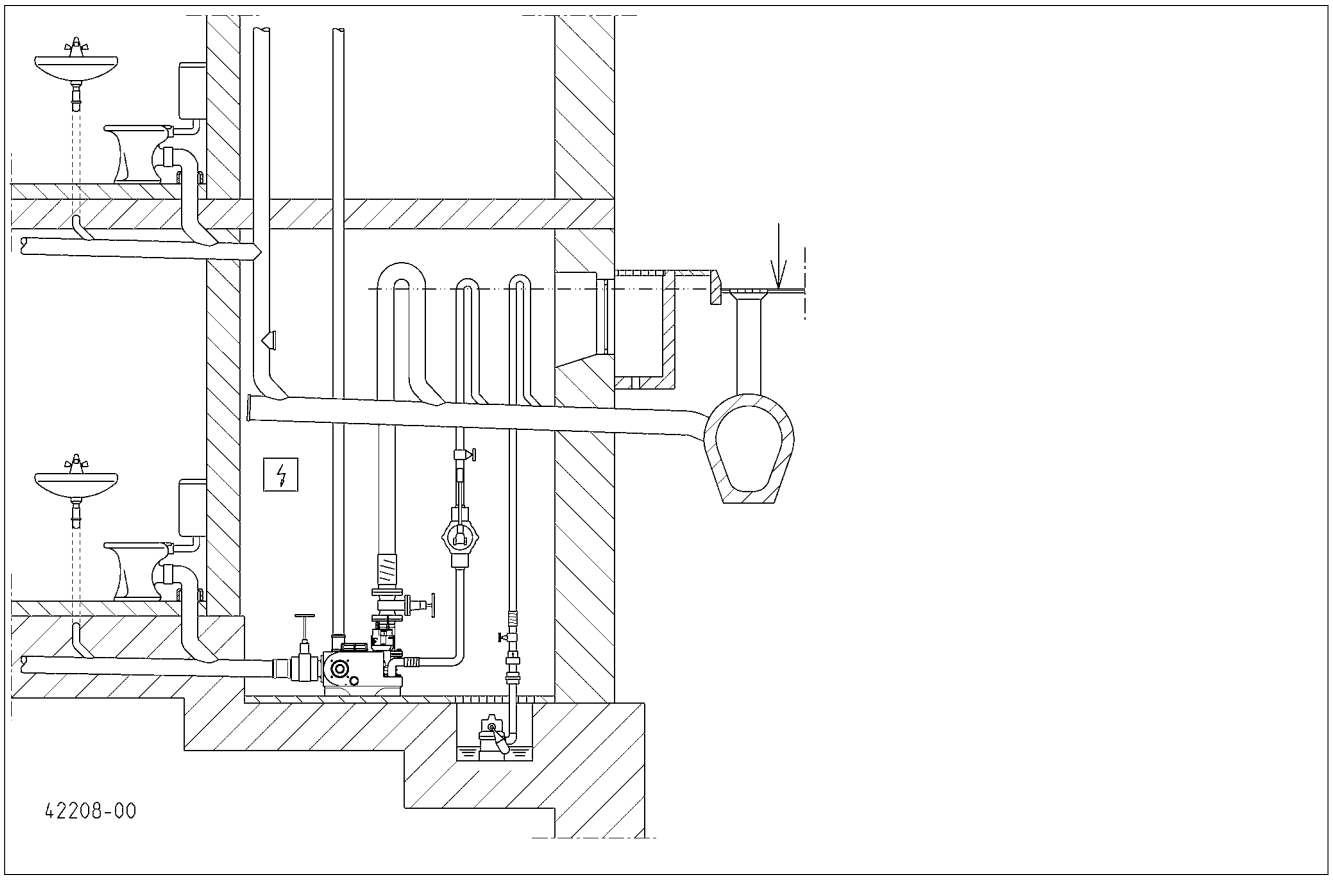
42208-00

		... 300 E	**... 400 E**	**... 1010 BWE**	**... 400**
	[kg]	29	55	118	56
	PN 10	DN 80	DN 80	DN 80	DN 80
	[ ]	50	70	70	70
	S3*	10 %	25 %	25 %	30 %
P1	[kW]	1,37	1,55	1,55	1,25
P2	[kW]	0,98	1,10	1,10	0,87
U	[V]	1/N/PE 230	1/N/PE 230	1/N/PE 230	3/N/PE 400
f	[H]	50	50	50	50
I	[A]	6,0	7,1	7,1	2,2
	[i -1]	2700	1428	1428	1390
			AD 69 ECP	BD 610 ECP	AD 00 P

		... 510/4 BW **... 1010/4 BW** **... 1210/4 BW**	**... 515/4 BW** **... 1015/4 BW** **... 1215/4 BW**	**... 525/4 BW** **... 1025/4 BW** **... 1225/4 BW**	**... 525/2 BW** **... 1025/2 BW** **... 1225/2 BW**	**... 535/2 BW** **... 1035/2 BW** **... 1235/2 BW**
	[kg]	66/118/118/145	66/118/118/145	66/118/118/145	68/120/122/149	72/125/131/158
	PN 10	DN 80	DN 80	DN 80	DN 80	DN 80
	[ ]	70	70	70	70	70
	S3*	45 %	30 %	15 %	25 %	25 %
P1	[kW]	1,3	2,2	3,0	3,3	4,8
P2	[kW]	1,0	1,7	2,2	2,6	4,0
U	[V]	3/N/PE 400	3/N/PE 400	3/N/PE 400	3/N/PE 400	3/N/PE 400
f	[H]	50	50	50	50	50
I	[A]	2,8	3,9	5,1	5,4	7,8
	[i -1]	1451	1405	1363	2807	2857
		AD 25 P / BD 25 P	AD 46 P / BD 46 P	AD 46 P / BD 46 P	AD 46 P / BD 46 P	AD 610 P / BD 610 P

		... 108/2 ME **... 508/2 ME** **... 1008/2 ME**	**... 108/2 M** **... 508/2 M** **... 1008/2 M**	**... 120/2 M** **... 520/2 M** **... 1020/2 M**
	[kg]	42/50/77	41/49/75	43/51/79
	PN 10	DN 32/40/40	DN 32/40/40	DN 32/40/40
	[ ]	7	7	7
	S3*	10 %	35 %	25 %
P1	[kW]	1,70	1,65	2,30
P2	[kW]	1,14	1,24	1,85
U	[V]	1/N/PE 230	3/N/PE 400	3/N/PE 400
f	[H]	50	50	50
I	[A]	7,5	2,8	3,9
	[i -1]	2584	2674	2860
		AD 08/2 MEP	AD 00 P / BD 00 P	AD 46 P / BD 46 P

* E a e f 40%: 4 i . e a j a d 6 i . e _ (C c e d _ a j 10 i .);
E e i : 40%: 4 i . di f a e e _ + 6 i . di a . a (d _ a a de cic 10 i .)
P k ad 40%: 4 i . a 6 i . e _ ka (_ ac h c k _ 10 i .)
4 e c e , 6 e c . e (cik _ id 10 e c)

E e : 40% = 4 i de . e ice e _ 6 i de a _ e (D _ e d _ je _ 10 i)
P k ad 40%: 4 i ac i 6 i e (C a . c k _ 10 i);
P k ad 40%: 4 i e d ka a 6 i e _ ka (d ba a ia c k _ 10 i);
E e _ 40%: 4 i f ç i a e i 6 i a _ (J a a j 10 i)

Leistung - Performance - Puissances - Capaciteit - Prestazioni - Wydajności i moce - Výkony - Výkony - Teljesítmény - Capacități - 性能参数

H [m]	1	2	3	4	5	6	7	8	9	10	11	12	13	14	15	16	17
c i 300 E	30	29	28	24	22	19	15							**Q [m³/h]**			
c i 400 E	48	40	33	27	20	13											
c i 1010 BWE	52	44	37	29	22	13											
c i 400	48	40	33	27	20	13											
... 10/4 BW	52	44	37	29	22	13											
... 15/4 BW	69	62	56	49	42	36	27	19									
... 25/4 BW					56	49	42	32	22	13							
... 25/2 BW	69	64	58	52	47	42	37	33	28	23	20	14	8	1			
... 35/2 BW	85	80	75	71	66	62	57	54	50	47	44	39	36	33	30	26	21
... 08/2 ME		17		16		14		12		9		7		4			
... 08/2 M		17		16		14		12		9		7		4			
... 20/2 M								16		14		12		10		8	

compli 300

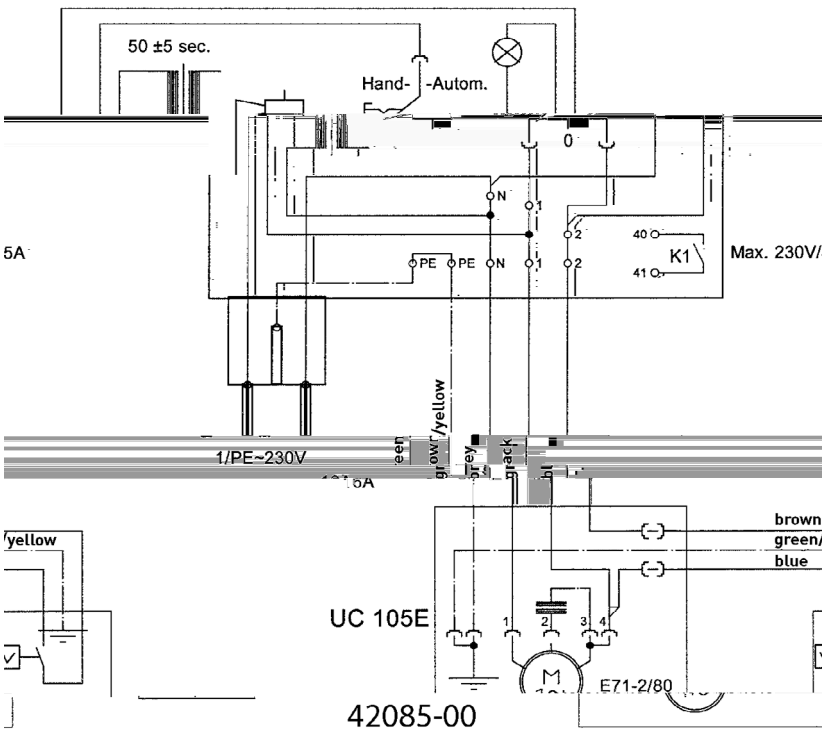

AD 69 ECP

Ei e ai age - Si g e i - U i de c a ai de P e a e - Rege aa ai eei ei ke dige ii a aje - C a ai d ii g - Se i ik ii - a acji jedi ej - d c jedi ka jedi d ch a ei - Riadei ie a a h a iadei ia - Eg edi be ei de e je - Si e de c a ai d ii a a ie ii di id a - 单泵系统

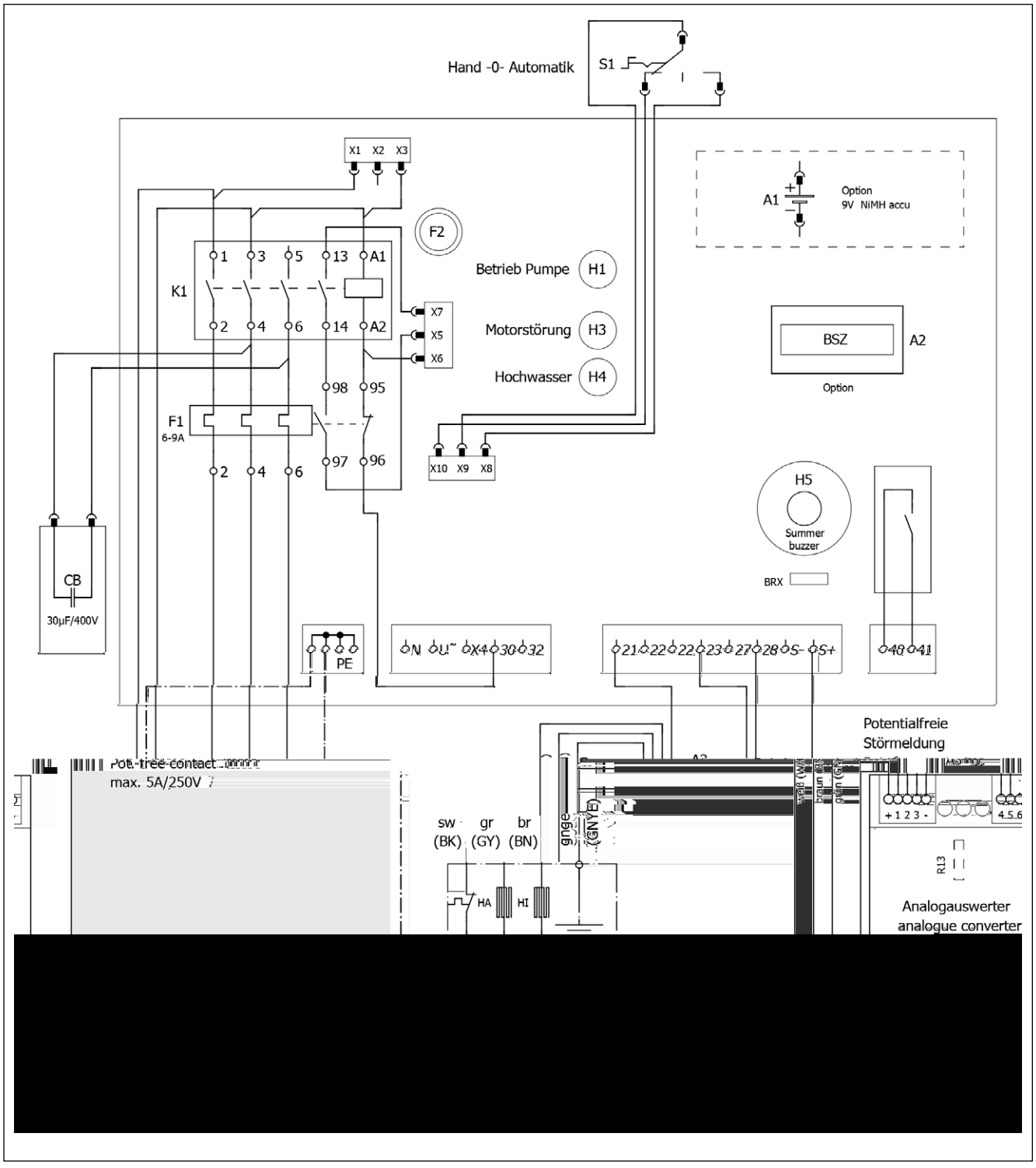

AD 08/2 MEP

Ei e a age - Si g e i - U i de c a de P e e - Rege aa a eei ei ke dige ii a aje - C a d ii g -Se i ik ii a acji jedi ej - d c jedi ka jedi d ch a ei - Riadei ie a h a iadei ia - Eg edi be ei de e je - Si e de c a d ii a a ie ii di id a - 单泵系统

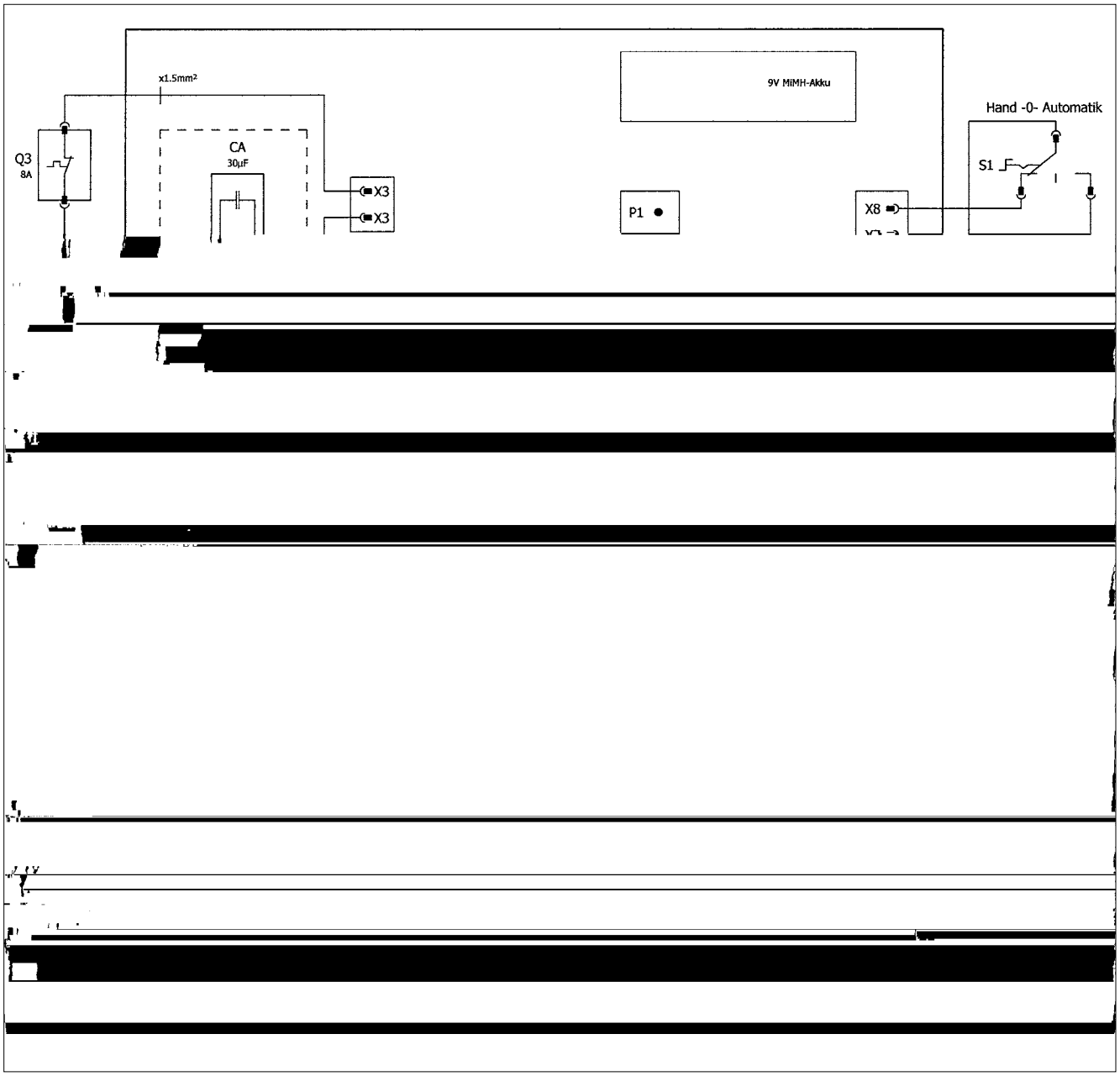

AD ... P

Ei[illegible]e a[illegible]age - Si[illegible]g e[illegible]i[illegible] - U[illegible]i[illegible] de c[illegible]a[illegible]a[illegible]de P[illegible]e[illegible]e - C[illegible]a[illegible]d[illegible]i[illegible]g[illegible] - Rege aa[illegible]a[illegible]ee[illegible]e[illegible]ke[illegible]dige i[illegible]a[illegible]a[illegible]ie - S[illegible]e[illegible]ik i[illegible]a acji jed[illegible] ej - d c jed[illegible]ka jed[illegible]d ch[illegible]a[illegible]e[illegible] - Riade[illegible]ie a[illegible]a[illegible]h[illegible]a[illegible]iade[illegible]ia - Eg edi be[illegible]e[illegible]de[illegible]e[illegible]je - Si[illegible]e[illegible]de c[illegible]a[illegible]d[illegible]i[illegible]a a[illegible]ie i[illegible]di[illegible]d[illegible]a[illegible] - 单泵系统

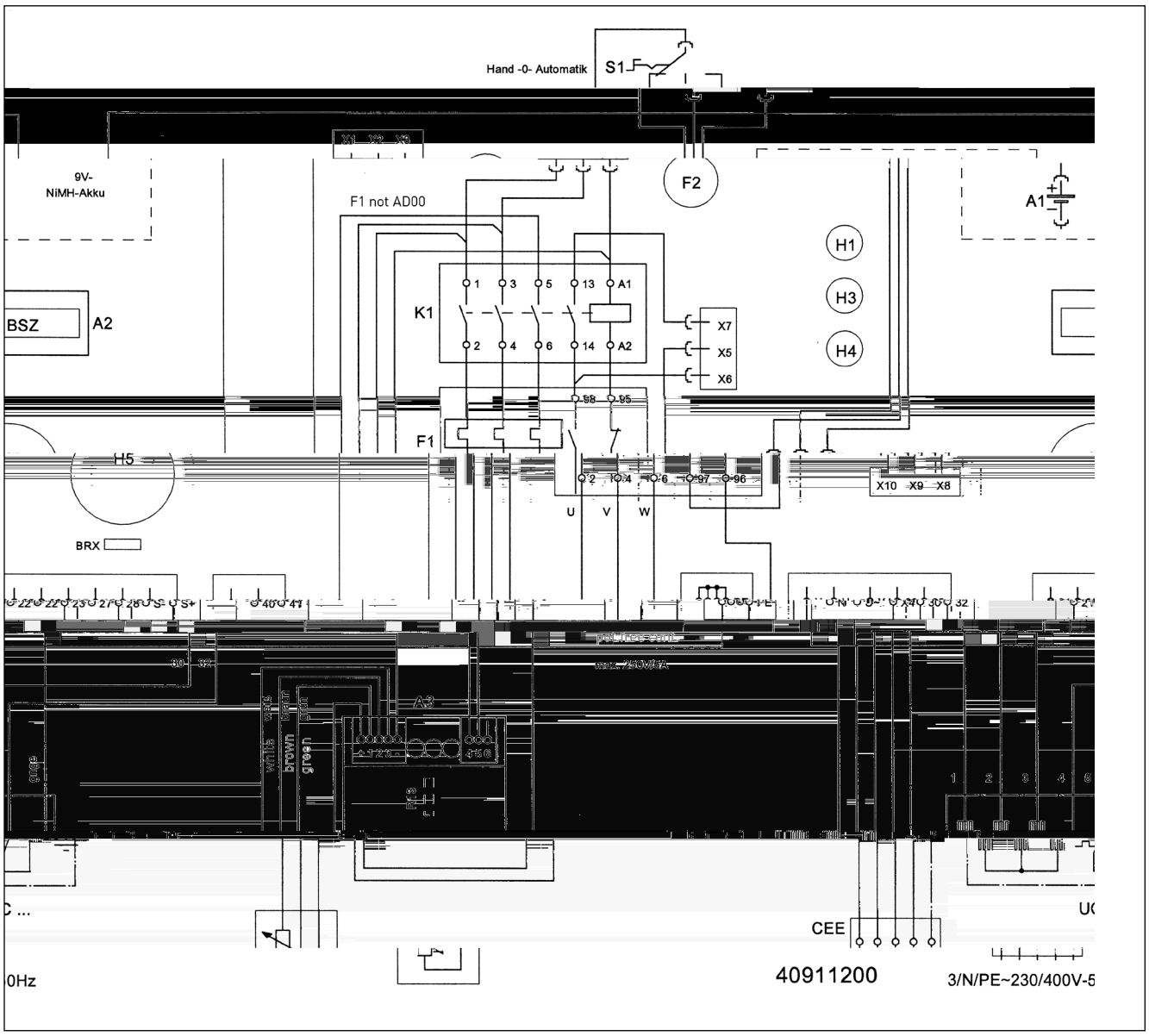

BD 610 ECP - compli 1008/2 ME

D e a age - D e i - C a d d i U i de c a de P e d b e - Rege aa a ee d bbe e i a a ie - C a d d i - S e ik i a acji d ej - d c jed ka d ji a e - Riade ie d ji h a iade ia - Ke be e de - Si e de c a d i a a ie d b - 双泵系统

[redacted]

BD 610 ECP - compli 1010/4 BWE

D e a age - D e i - U i de c a de P e d b e - C a d d i - Rege aa a ee d bbe e i a a ie - S e ik i a acji d ej - d c jed ka d ji a e - Riade ie d ji h a iade ia - Ke be e de - Si e de c a d i a a ie d b - 双泵系统

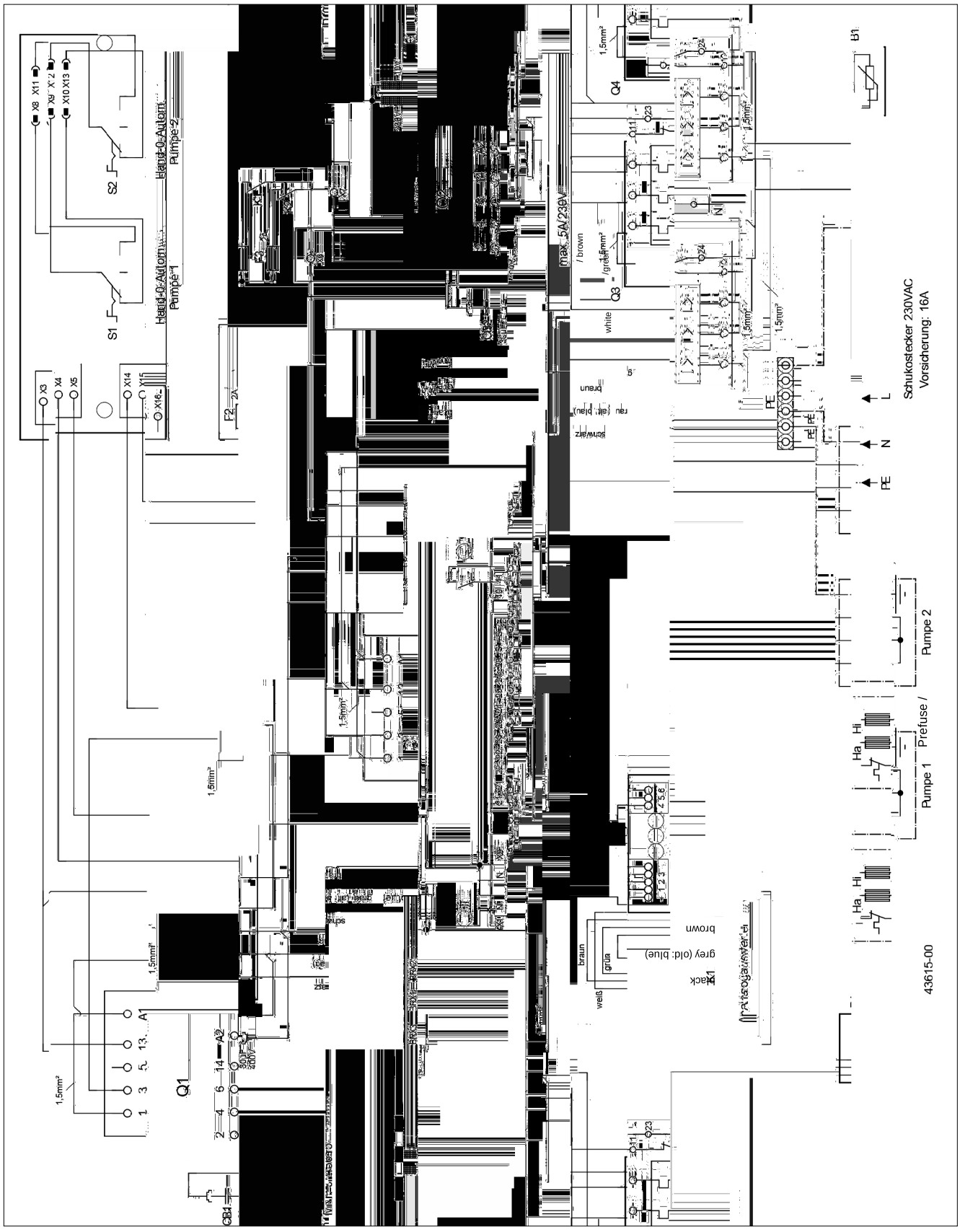

BD ... P

D e a age - D e i - U i de c a de P e d b e - C a d d i - Rege aa a ee d bbe e i a a ie - S e ik i a acji d ej - d c jed ka d ji a e - Riade ie d ji h a iade ia - Ke be e de - Si e de c a d i a a ie d b - 双泵系统

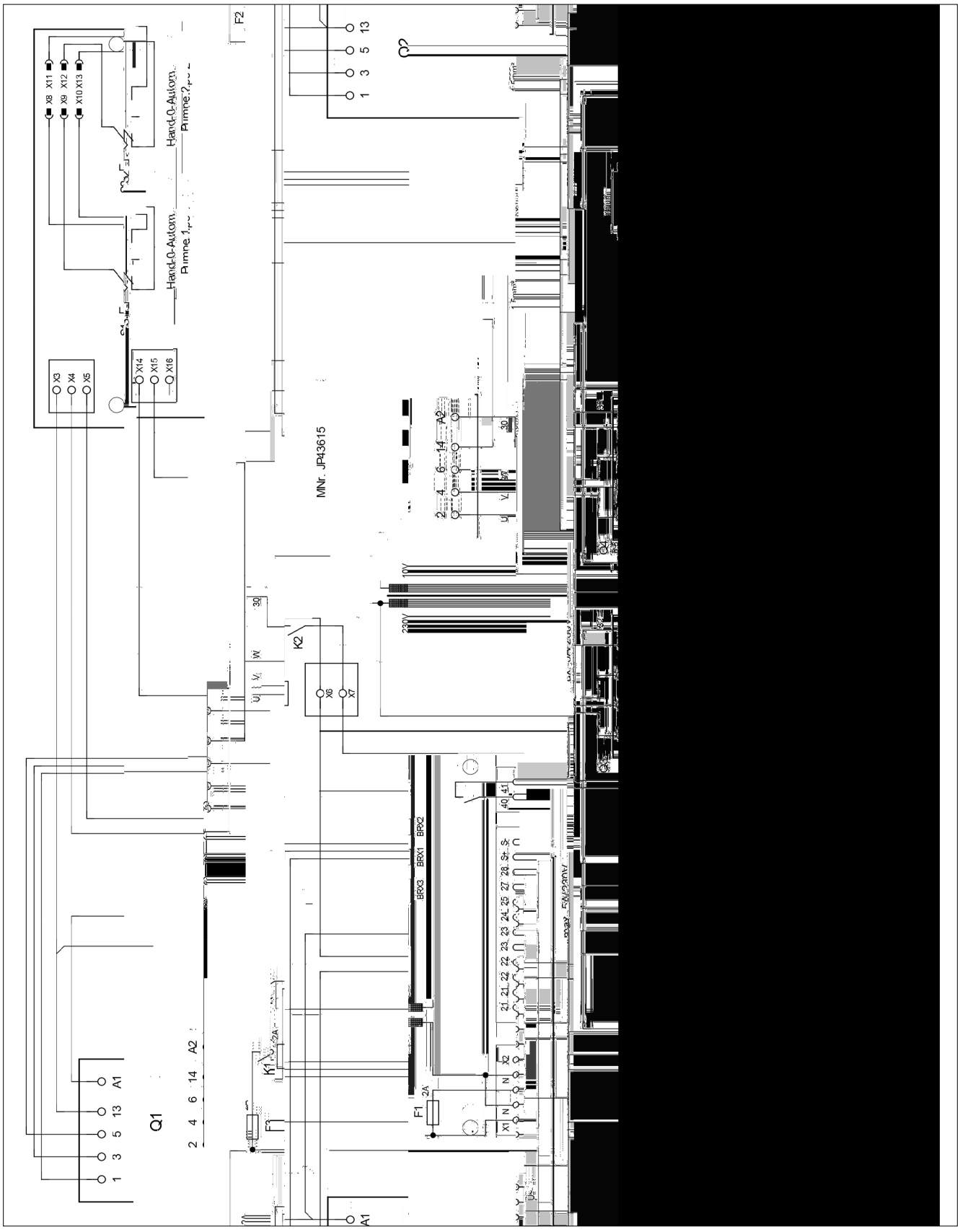

CE 0197

JUNG PUMPEN GmbH - Industriestr. 4-6 33803 Steinhagen, Germany

13

452.12.1509 - 453.12.1509

EN 12050-1:2001
Fäkalienhebeanlage

- c i 108/2 ME (JP09347/5)
- c i 108/2 M (JP09346/5)
- c i 120/2 M (JP09877/5)
- c i 300 E (JP09496/0)

- c i 400 E (JP09770/5)
- c i 400 (JP00637/9)
- c i 400 E (JP09324/5)
- c i 400 (JP09322/9)

- c i 510/4 BW (JP09191/1)
- c i 525/2 BW (JP09194/1)
- c i 515/4 BW (JP09192/1)
- c i 535/2 BW (JP09195/1)
- c i 525/4 BW (JP09193/1)
- c i 508/2 ME (JP43128/0)
- c i 508/2 M (JP43129/0)
- c i 520/2 M (JP43130/0)

- c i 1010/4 BWE (JP09273/2)
- c i 1025/2 BW (JP09461/1)
- c i 1010/4 BW (JP09829/5)
- c i 1035/2 BW (JP09462/1)
- c i 1015/4 BW (JP09830/5)
- c i 1008/2 ME (JP43131/0)
- c i 1025/4 BW (JP09831/5)
- c i 1008/2 M (JP43132/0)

CE 0197

JUNG PUMPEN GmbH - Industriestr. 4-6 33803 Steinhagen, Germany

13

452.12.1509 - 453.12.1509

EN 12050-1:2001
Station de relevage pour effluents contenant des matières fécales

- ☐ i 108/2 ME (JP09347/5)
- ☐ i 108/2 M (JP09346/5)
- ☐ i 120/2 M (JP09877/5)
- ☐ i 300 E (JP09496/0)

- ☐ i 400 E (JP09770/5)
- ☐ i 400 (JP00637/9)
- ☐ i 400 E (JP09324/5)
- ☐ i 400 (JP09322/9)

- ☐ i 510/4 BW (JP09191/1)
- ☐ i 525/2 BW (JP09194/1)
- ☐ i 515/4 BW (JP09192/1)
- ☐ i 535/2 BW (JP09195/1)
- ☐ i 525/4 BW (JP09193/1)
- ☐ i 508/2 ME (JP43128/0)
- ☐ i 508/2 M (JP43129/0)
- ☐ i 520/2 M (JP43130/0)

- ☐ i 1010/4 BWE (JP09273/2)
- ☐ i 1025/2 BW (JP09461/1)
- ☐ i 1010/4 BW (JP09829/5)
- ☐ i 1035/2 BW (JP09462/1)
- ☐ i 1015/4 BW (JP09830/5)
- ☐ i 1008/2 ME (JP43131/0)
- ☐ i 1025/4 BW (JP09831/5)
- ☐ i 1008/2 M (JP43132/0)
- ☐ i 1020/2 M (JP43133/0)

- ☐ i 1210/4 BW (JP09168/2)
- ☐ i 1225/2 BW (JP09171/2)
- ☐ i 1215/4 BW (JP09169/2)
- ☐ i 1235/2 BW (JP09172/2)
- ☐ i 1225/4 BW (JP09170/2)

Conforme aux exigences de la norme EN 12050-1 pour les stations de relevage fonctionnant à intervalles réguliers

R. ACTION AU FEU	NPD
ETANCHEITE L'EAU, ETANCHEITE L'AIR	
- Etanchéité à l'eau	Aucune performance déterminée
- Etanchéité à l'air	Aucune performance déterminée
EFFICACITE (PERFORMANCE DE RELEVAGE)	
- Refoulement des eaux usées	Aucune performance déterminée
- Raccordement	Aucune performance déterminée
- Diamètre minimal des corps étrangers	Aucune performance déterminée
- Débit	Aucune performance déterminée
- Passage libre	Aucune performance déterminée
- Vitesse	Aucune performance déterminée
R. SISTANCE MECANIQUE	
- Capacité de charge et durabilité structurelle de l'ouverture	NPD
- Structure et durabilité structurelle du couvercle	Aucune performance déterminée
NIVEAU SONORE	< 70 dB(A)
R. SISTANCE	
- de la durabilité structurelle	Aucune performance déterminée
- de la réfractance	Aucune performance déterminée
- de la résistance thermique	Aucune performance déterminée
SUBSTANCES DANGEREUSES	NPD

CE 0197

JUNG PUMPEN GmbH - Industriestr. 4-6 33803 Steinhagen, Germany

13

452.12.1509 - 453.12.1509

EN 12050-1:2001
Stazione di sollevamento per acque reflue contenenti materiale fecale

- cwi 108/2 ME (JP09347/5)
- cwi 108/2 M (JP09346/5)
- cwi 120/2 M (JP09877/5)
- cwi 300 E (JP09496/0)

- cwi 400 E (JP09770/5)
- cwi 400 (JP00637/9)
- cwi 400 E (JP09324/5)
- cwi 400 (JP09322/9)

- cwi 510/4 BW (JP09191/1)
- cwi 525/2 BW (JP09194/1)
- cwi 515/4 BW (JP09192/1)
- cwi 535/2 BW (JP09195/1)
- cwi 525/4 BW (JP09193/1)
- cwi 508/2 ME (JP43128/0)
- cwi 508/2 M (JP43129/0)
- cwi 520/2 M (JP43130/0)

- cwi 1010/4 BWE (JP09273/2)
- cwi 1025/2 BW (JP09461/1)
- cwi 1010/4 BW (JP09829/5)
- cwi 1035/2 BW (JP09462/1)
- cwi 1015/4 BW (JP09830/5)
- cwi 1008/2 ME (JP43131/0)
- cwi 1025/4 BW (JP09831/5)
- cwi 1008/2 M (JP43132/0)
- cwi 1020/2 M (JP43133/0)

- cwi 1210/4 BW (JP09168/2)
- cwi 1225/2 BW (JP09171/2)
- cwi 1215/4 BW (JP09169/2)
- cwi 1235/2 BW (JP09172/2)
- cwi 1225/4 BW (JP09170/2)

Raccolta e sollevamento di acque reflue fecali e di acque reflue provenienti da locali e impianti situati al di sotto del livello del flusso in entrata nella rete fognaria pubblica

INFIAMMABILIT	NPD
IMPERMEABILIT , ERMETICIT ALL ARIA	
- Impermeabilit	Superata
- Espulsione agli urti	Superata
EFFICACIA (CAPACIT DI SOLLEVAMENTO)	
- Portata di progetto	Superata
- Curva caratteristica	Superata
- Minimo livello di esercizio	Superata
- Velocit di commutazione in salita	Superata
- Portata ripristinata in discesa	Superata
- Volume di accumulo	Superata
RESISTENZA MECCANICA	
- Caratteristiche di carico ammissibili per strutture adatte a diversi tipi di accesso	NPD
- Stabilit strutturale adatta a diversi tipi di accesso agli edifici.	Superata
SOGLIA DI RUMOROSIT	70 dB(A)
DUREVOLEZZA	
- durabilit strutturale	Superata
- durata caratteristica	Superata
- durata in esercizio	Superata
SOSTANZE PERICOLOSE	NPD

CE 0197

JUNG PUMPEN GmbH - Industriestr. 4-6 33803 Steinhagen, Germany

13

452.12.1509 - 453.12.1509

EN 12050-1:2001
Spildevandsløfteanlæg

- cwi 108/2 ME (JP09347/5)
- cwi 108/2 M (JP09346/5)
- cwi 120/2 M (JP09877/5)
- cwi 300 E (JP09496/0)

- cwi 400 E (JP09770/5)
- cwi 400 (JP00637/9)
- cwi 400 E (JP09324/5)
- cwi 400 (JP09322/9)

- cwi 510/4 BW (JP09191/1)
- cwi 525/2 BW (JP09194/1)
- cwi 515/4 BW (JP09192/1)
- cwi 535/2 BW (JP09195/1)
- cwi 525/4 BW (JP09193/1)
- cwi 508/2 ME (JP43128/0)
- cwi 508/2 M (JP43129/0)
- cwi 520/2 M (JP43130/0)

- cwi 1010/4 BWE (JP09273/2)
- cwi 1025/2 BW (JP09461/1)
- cwi 1010/4 BW (JP09829/5)
- cwi 1035/2 BW (JP09462/1)
- cwi 1015/4 BW (JP09830/5)
- cwi 1008/2 ME (JP43131/0)
- cwi 1025/4 BW (JP09831/5)
- cwi 1008/2 M (JP43132/0)
- cwi 1020/2 M (JP43133/0)

- cwi 1210/4 BW (JP09168/2)
- cwi 1225/2 BW (JP09171/2)
- cwi 1215/4 BW (JP09169/2)
- cwi 1235/2 BW (JP09172/2)
- cwi 1225/4 BW (JP09170/2)

Spildevandsledninger for fjernelse af spildevand under tilbageløbsniveau

BRANDADF RD	NPD
VANDT THED, LUFTT THED	
- Vandt hed	Best et
- Luftt hed	Best et
EFFEKTIVITET (L FTEVIRKNING)	
- Pumpeydelse	Best et
- Rotationshastighed	Best et
- Minimum driftsniveau	Best et
- Minimum dehastighed	Best et
- Automatisk frakobling ved tilbageløb	Best et
- Minimum volumen	Best et
MEKANISK STYRKE	
- Egenskaber for belastningsklasse ved forskellige typer adgang	NPD
- Egenskaber for belastningsklasse ved forskellige typer bygninger	Best et
ST JNIVEAU	70 dB(A)
HOLDBARHED	
- Konstruktionsholdbarhed	Best et
- Levetid	Best et
- Dekorativ holdbarhed	Best et
FARLIGE SUBSTANSER	NPD

CE 0197

JUNG PUMPEN GmbH - Industriestr. 4-6 33803 Steinhagen, Germany

13

452.12.1509 - 453.12.1509

EN 12050-1:2001
Fekalieuppfordringsanläggning

cwi 108/2 ME (JP09347/5)	cwi 108/2 M (JP09346/5)
cwi 120/2 M (JP09877/5)	
cwi 300 E (JP09496/0)	
cwi 400 E (JP09770/5)	cwi 400 (JP00637/9)
cwi 400 E (JP09324/5)	cwi 400 (JP09322/9)
cwi 510/4 BW (JP09191/1)	cwi 525/2 BW (JP09194/1)
cwi 515/4 BW (JP09192/1)	cwi 535/2 BW (JP09195/1)
cwi 525/4 BW (JP09193/1)	cwi 508/2 ME (JP43128/0)
cwi 508/2 M (JP43129/0)	cwi 520/2 M (JP43130/0)
cwi 1010/4 BWE (JP09273/2)	cwi 1025/2 BW (JP09461/1)
cwi 1010/4 BW (JP09829/5)	cwi 1035/2 BW (JP09462/1)
cwi 1015/4 BW (JP09830/5)	cwi 1008/2 ME (JP43131/0)
cwi 1025/4 BW (JP09831/5)	cwi 1008/2 M (JP43132/0)
cwi 1020/2 M (JP43133/0)	
cwi 1210/4 BW (JP09168/2)	cwi 1225/2 BW (JP09171/2)
cwi 1215/4 BW (JP09169/2)	cwi 1235/2 BW (JP09172/2)
cwi 1225/4 BW (JP09170/2)	

Sa[illegible] ch[illegible] f[illegible] ga fekalieftersa[illegible] ch fekalieha[illegible]

BRAND	NPD
VATTENTÄTHET, LUFTTÄTHET	
- Vatten[illegible]	Godkänd
- Luft[illegible]	Godkänd
VERKAN (UPPFORDRINGSVERKAN)	
- Maximal fallhöjd	Godkänd
- Rörarea, minimal	Godkänd
- Lagring[illegible] temperaturområde, minimal	Godkänd
- Lagring[illegible]	Godkänd
- Frigörande egenskaper gällande	Godkänd
- Lagring[illegible]	Godkänd
MEKANISK HÅLLFASTHET	
- Brandskydd[illegible]	NPD
- Sanitär beständighet[illegible]	Godkänd
BULLERNIVÅ	< 70 dB(A)
HÅLLBARHET	
- Den[illegible]	Godkänd
- [illegible]	Godkänd
- Den[illegible]	Godkänd
FARLIGA SUBSTANSER	NPD

CE 0197

JUNG PUMPEN GmbH - Industriestr. 4-6 33803 Steinhagen, Germany

13

452.12.1509 - 453.12.1509

EN 12050-1:2001
Käymäläjäteveden nostolaite

cwi 108/2 ME (JP09347/5)	cwi 108/2 M (JP09346/5)
cwi 120/2 M (JP09877/5)	
cwi 300 E (JP09496/0)	
cwi 400 E (JP09770/5)	cwi 400 (JP00637/9)
cwi 400 E (JP09324/5)	cwi 400 (JP09322/9)
cwi 510/4 BW (JP09191/1)	cwi 525/2 BW (JP09194/1)
cwi 515/4 BW (JP09192/1)	cwi 535/2 BW (JP09195/1)
cwi 525/4 BW (JP09193/1)	cwi 508/2 ME (JP43128/0)
cwi 508/2 M (JP43129/0)	cwi 520/2 M (JP43130/0)
cwi 1010/4 BWE (JP09273/2)	cwi 1025/2 BW (JP09461/1)
cwi 1010/4 BW (JP09829/5)	cwi 1035/2 BW (JP09462/1)
cwi 1015/4 BW (JP09830/5)	cwi 1008/2 ME (JP43131/0)
cwi 1025/4 BW (JP09831/5)	cwi 1008/2 M (JP43132/0)
cwi 1020/2 M (JP43133/0)	
cwi 1210/4 BW (JP09168/2)	cwi 1225/2 BW (JP09171/2)
cwi 1215/4 BW (JP09169/2)	cwi 1235/2 BW (JP09172/2)
cwi 1225/4 BW (JP09170/2)	

Ha[illegible] jäteveden[illegible] ja[illegible] ilmoitettu[illegible]

KÄYTTÄYTYMINEN TULIPALOSSA	NPD
VESITIIVIYS, ILMATIIVIYS	
- Vesi[illegible]	Ei käytössä
- Haju[illegible]	Ei käytössä
TEHO (NOSTOVAIKUTUS)	
- Kiinteiden ainesten läpäisy	Ei käytössä
- Pystiö[illegible]	Ei käytössä
- Ilman[illegible]	Ei käytössä
- Vähimmäis[illegible]	Ei käytössä
- Laitteen[illegible]	Ei käytössä
- Vähimmäis[illegible]	Ei käytössä
MEKAANINEN KESTÄVYYS	
- Kestävyys iskurasitusta ja[illegible]	NPD
- Kestävyys[illegible]	Ei käytössä
MELUTASO	< 70 dB(A)
KESTÄVYYS	
- Rakenteen[illegible]	Ei käytössä
- Ns. ikä[illegible]	Ei käytössä
- Mekaaninen[illegible]	Ei käytössä
VAARALLISET AINEET	NPD

CE 0197

JUNG PUMPEN GmbH - Industriestr. 4-6 33803 Steinhagen, Germany

13

452.12.1509 - 453.12.1509

EN 12050-1:2001
Instalacja przepompowni fekaliów

- c i 108/2 ME (JP09347/5)
- c i 108/2 M (JP09346/5)
- c i 120/2 M (JP09877/5)
- c i 300 E (JP09496/0)

- c i 400 E (JP09770/5)
- c i 400 (JP00637/9)
- c i 400 E (JP09324/5)
- c i 400 (JP09322/9)

- c i 510/4 BW (JP09191/1)
- c i 525/2 BW (JP09194/1)
- c i 515/4 BW (JP09192/1)
- c i 535/2 BW (JP09195/1)
- c i 525/4 BW (JP09193/1)
- c i 508/2 ME (JP43128/0)
- c i 508/2 M (JP43129/0)
- c i 520/2 M (JP43130/0)

- c i 1010/4 BWE (JP09273/2)
- c i 1025/2 BW (JP09461/1)
- c i 1010/4 BW (JP09829/5)
- c i 1035/2 BW (JP09462/1)
- c i 1015/4 BW (JP09830/5)
- c i 1008/2 ME (JP43131/0)
- c i 1025/4 BW (JP09831/5)
- c i 1008/2 M (JP43132/0)

CE 0197

JUNG PUMPEN G▸ bH - li d_ ie. _: 4-6 33803 S_eii hage. , Ge▸ ai

13

452.12.1509 - 453.12.1509

EN 12050-1:2001
Čerpacie stanice odpadových vôd s obsahom fekálnych splaškov

c▸ i 108/2 ME (JP09347/5)
c▸ i 108/2 M (JP09346/5)
c▸ i 120/2 M (JP09877/5)
c▸ i 300 E (JP09496/0)

c▸ i 400 E (JP09770/5)
c▸ i 400 (JP00637/9)
c▸ i 400 E (JP09324/5)
c▸ i 400 (JP09322/9)

c▸ i 510/4 BW (JP09191/1)
c▸ i 525/2 BW (JP09194/1)
c▸ i 515/4 BW (JP09192/1)
c▸ i 535/2 BW (JP09195/1)
c▸ i 525/4 BW (JP09193/1)
c▸ i 508/2 ME (JP43128/0)
c▸ i 508/2 M (JP43129/0)
c▸ i 520/2 M (JP43130/0)

c▸ i 1010/4 BWE (JP09273/2)
c▸ i 1025/2 BW (JP09461/1)
c▸ i 1010/4 BW (JP09829/5)
c▸ i 1035/2 BW (JP09462/1)
c▸ i 1015/4 BW (JP09830/5)
c▸ i 1008/2 ME (JP43131/0)
c▸ i 1025/4 BW (JP09831/5)
c▸ i 1008/2 M (JP43132/0)
c▸ i 1020/2 M (JP43133/0)

c▸ i 1210/4 BW (JP09168/2)
c▸ i 1225/2 BW (JP09171/2)
c▸ i 1215/4 BW (JP09169/2)
c▸ i 1235/2 BW (JP09172/2)
c▸ i 1225/4 BW (JP09170/2)

Zbe.. a_▸ a_ick_ e.. ai ie d ad ch d be▸ fek_ i ch a d ad ch d_ b. ah▸ fek_ i ch_ a k ..ed_ c▸ ..ie ad_ ia

REAKCIA PO· AS PO IARU	NPD
VODOTESNOS , VZDUCHOTESNOS	
- d e. i	iadk
- ach be▸ e. i	iadk
INNOS (INOK SANIA)	
- d ..a a e. i ch. a_c	iadk
- ..bi, ..jk	iadk
-▸ ii▸ i e..▸ e.. e_ac ch ede.	iadk
-▸ ii▸ i a..ch ..ie_k	iadk
- i▸ ii▸ i ..iech d. _▸	iadk
-▸ ii▸ i ..jk bje▸	iadk
MECHANICK PEVNOS	
- i. i. a ..jk_..a. abi ia abe. ej d b ..e _ ai ie▸ b d	NPD
- ..jk_..a. abi ia abe. ej d b ..e _ ai ie ..▸ ci b d	iadk
HLADINA HLUKU	70 dB (A)
TRVANLIVOS	
- ..jk_..i ej abi i	iadk
- ed aj ch ii k	iadk
-▸ echa ickej e i	iadk
NEBEZPE· N L TKY	NPD

VISELKED S T Z ESET N	NPD
V Z LL S G, L G TERESZT S	
- V g	Megfe e
- S ag▸ e. e. g	Megfe e
HAT KONYS G (EMEL HAT S)	
- S i d ai ag k.	Megfe e
- C. c. a ak	Megfe e
- A e	e ek▸ ii▸ i. e. ei	Megfe e
- A ..e▸ ii▸ i. ebe. ge	Megfe e
- A be. ei de. abad,▸ ii▸ i. e. e. e	Megfe e
- Mii▸ i. ha.	e▸ ei	Megfe e
MECHANIKAI SZIL RDS G	
- A g j a. e he he. ge ..jk_..i. abi i - a e ek ihaa ah	NPD
- A g j a. ..jk_..i. abi i a e ek be i ha. ah	Megfe e
ZAJSZINT	70 dB(A)
TART SS G	
- a ..jk_..i. abi i a. ..ga	Megfe e
- a e▸ ha a. ..ga	Megfe e
- a echa ikai i d. g a. ..ga	Megfe e
VESZ LYES ANYAGOK	NPD

CE 0197

JUNG PUMPEN G▸ bH - li d_ ie. _: 4-6 33803 S_eii hage. , Ge▸ ai

13

452.12.1509 - 453.12.1509

EN 12050-1:2001
Fekáliatartalmú szennyvizek átemelői

c▸ i 108/2 ME (JP09347/5)
c▸ i 108/2 M (JP09346/5)
c▸ i 120/2 M (JP09877/5)
c▸ i 300 E (JP09496/0)

c▸ i 400 E (JP09770/5)
c▸ i 400 (JP00637/9)
c▸ i 400 E (JP09324/5)
c▸ i 400 (JP09322/9)

c▸ i 510/4 BW (JP09191/1)
c▸ i 525/2 BW (JP09194/1)
c▸ i 515/4 BW (JP09192/1)
c▸ i 535/2 BW (JP09195/1)
c▸ i 525/4 BW (JP09193/1)
c▸ i 508/2 ME (JP43128/0)
c▸ i 508/2 M (JP43129/0)
c▸ i 520/2 M (JP43130/0)

c▸ i 1010/4 BWE (JP09273/2)
c▸ i 1025/2 BW (JP09461/1)
c▸ i 1010/4 BW (JP09829/5)
c▸ i 1035/2 BW (JP09462/1)
c▸ i 1015/4 BW (JP09830/5)
c▸ i 1008/2 ME (JP43131/0)
c▸ i 1025/4 BW (JP09831/5)
c▸ i 1008/2 M (JP43132/0)
c▸ i 1020/2 M (JP43133/0)

c▸ i 1210/4 BW (JP09168/2)
c▸ i 1225/2 BW (JP09171/2)
c▸ i 1215/4 BW (JP09169/2)
c▸ i 1235/2 BW (JP09172/2)
c▸ i 1225/4 BW (JP09170/2)

Fek ia▸ e. e. ae. ai ..▸ fek ia a. a▸ a ai ..g j. e. e▸ e- . e a i. a▸ d. i. ..i fe e

CE 0197

JUNG PUMPEN GmbH - Industrieweg 4-6 33803 Steinhagen, Germany

13

452.12.1509 - 453.12.1509

EN 12050-1:2001
Stație de pompare ape uzate cu materii fecale

- cwi 108/2 ME (JP09347/5)
- cwi 108/2 M (JP09346/5)
- cwi 120/2 M (JP09877/5)
- cwi 300 E (JP09496/0)

- cwi 400 E (JP09770/5)
- cwi 400 (JP00637/9)
- cwi 400 E (JP09324/5)
- cwi 400 (JP09322/9)

- cwi 510/4 BW (JP09191/1)
- cwi 525/2 BW (JP09194/1)
- cwi 515/4 BW (JP09192/1)
- cwi 535/2 BW (JP09195/1)
- cwi 525/4 BW (JP09193/1)
- cwi 508/2 ME (JP43128/0)
- cwi 508/2 M (JP43129/0)
- cwi 520/2 M (JP43130/0)

- cwi 1010/4 BWE (JP09273/2)
- cwi 1025/2 BW (JP09461/1)
- cwi 1010/4 BW (JP09829/5)
- cwi 1035/2 BW (JP09462/1)
- cwi 1015/4 BW (JP09830/5)
- cwi 1008/2 ME (JP43131/0)
- cwi 1025/4 BW (JP09831/5)
- cwi 1008/2 M (JP43132/0)
- cwi 1020/2 M (JP43133/0)

- cwi 1210/4 BW (JP09168/2)
- cwi 1225/2 BW (JP09171/2)
- cwi 1215/4 BW (JP09169/2)
- cwi 1235/2 BW (JP09172/2)
- cwi 1225/4 BW (JP09170/2)

Clasificarea instalației de epurare a apelor uzate fecaloidale în funcție de capacitatea de stocare a materiilor fecaloidale, de timpul de staționare a apelor uzate și de diluția apelor uzate

COMPORTAMENTUL ÎN CAZ DE INCENDIU	NPD
IMPERMEABILITATE LA APĂ, ETANȘEITATE LA AER	
- Impermeabilitatea la apă	Reușit
- Etanșeitatea la aer	Reușit
EFICACITATE (EFICIENȚĂ DE POMPARE)	
- Transportul de materiale solide	Reușit
- Racordarea	Reușit
- Diferențierea între aerisirea secundară și aerisirea	Reușit
- Viteza de curgere a apei	Reușit
- Trecerea liberă a sferei	Reușit
- Caracteristicile hidraulice	Reușit
REZISTENȚA MECANICĂ	
- Caracteristicile hidraulice ale sistemului în cazul încărcării statice	NPD
- Stabilitatea structurală a sistemului în cazul încărcării dinamice	Reușit
NIVEL DE ZGOMOT	≤ 70 dB(A)
DURABILITATEA	
- Stabilitatea structurală	Reușit
- Eficiența de funcționare	Reușit
- Rezistența mecanică	Reușit
SUBSTANȚE PERICULOASE	NPD

PENTAIR **JUNG PUMPEN**

EU-Konformitätserklärung
EU-Prohlášeni o shodě
EU-Overensstemmelseserklæring
EU-Declaration of Conformity
EU-Vaatimustenmukaisuusvakuutus

EU-Déclaration de Conformité
EU-Megfelelöségi nyilatkozat
EU-Dichiarazione di conformità
EU-Conformiteitsverklaring
EU-Deklaracja zgodności

EU-Declarație de conformitate
EU-Vyhlásenie o zhode
EU-Försäkran om överensstämmelse

- **2006/42/EG** (MD) **EN 809:1998/AC:2010, EN ISO 12100:2010, EN 60335-1:2012/AC:2014**
- **2011/65/EU** (RoHS)
- **2014/30/EU** (EMC) **EN 55014-1:2006/A2:2011, EN 55014-2:1997/A2:2008, EN 61000-3-2:2014, EN 61000-3-3:2013**
- **2014/34/EU** (ATEX) **EN 1127-1:2011**

compli 300 E (JP09496/0)
compli 400 E (JP09770/5)
compli 400 E (JP09324/5)
compli 400 (JP00637/9)
compli 400 (JP09322/9)

compli 510/4 BW (JP09191/1)
compli 515/4 BW (JP09192/1)
compli 525/4 BW (JP09193/1)
compli 525/2 BW (JP09194/1)
compli 535/2 BW (JP09195/1)

compli 108/2 ME (JP09347/5)
compli 108/2 M (JP09346/5)
compli 120/2 M (JP09877/5)
compli 508/2 ME (JP43128/0)
compli 508/2 M (JP43129/0)
compli 520/2 M (JP43130/0)

EN 50274:2002/AC:2009,
EN 60335-2-41:2003/A2:2010,
TRBS 2153, CLC/TR 50404

CE 352-13-1701

PENTAIR JUNG PUMPEN

EU-Konformitätserklärung
EU-Prohlášeni o shodě
EU-Overensstemmelseserklæring
EU-Declaration of Conformity
EU-Vaatimustenmukaisuusvakuutus

EU-Déclaration de Conformité
EU-Megfelelöségi nyilatkozat
EU-Dichiarazione di conformità
EU-Conformiteitsverklaring
EU-Deklaracja zgodności

EU-Declarație de conformitate
EU-Vyhlásenie o zhode
EU-Försäkran om överensstämmelse

- **2006/42/EG** (MD) **EN 809:1998/AC:2010, EN ISO 12100:2010, EN 60335-1:2012/AC:2014**
- **2011/65/EU** (RoHS)
- **2014/30/EU** (EMC) **EN 55014-1:2006/A2:2011, EN 55014-2:1997/A2:2008, EN 61000-3-2:2014, EN 61000-3-3:2013**
- **2014/34/EU** (ATEX) **EN 1127-1:2011**

compli 1010/4 BWE (JP09273/2)
compli 1010/4 BW (JP09829/5)
compli 1015/4 BW (JP09830/5)
compli 1025/4 BW (JP09831/5)
compli 1025/2 BW (JP09461/1)
compli 1035/2 BW (JP09462/1)
compli 1008/2 ME (JP43131)
compli 1008/2 M (JP43132)
compli 1020/2 M (JP43133)
compli 1210/4 BW (JP09168/2)
compli 1215/4 BW (JP09169/2)
compli 1225/4 BW (JP09170/2)
compli 1225/2 BW (JP09171/2)
compli 1235/2 BW (JP09172/2)
compli 1525/4 C1 (JP09181/1)
compli 1535/4 C1 (JP09182/1)
compli 1555/4 C5 (JP09183/1)
compli 1575/4 C5 (JP09184/1)
compli 1575/4 B6 (JP09185/1)
compli 1535/2 B2 (JP45933)
compli 1555/2 B2 (JP45934)
compli 1575/2 B5 (JP45141/1)
compli 15100/2 B5 (JP45142/1)
compli 15200/2 B6 (JP45935)
compli 2525/4 C1 (JP09186/1)
compli 2535/4 C1 (JP09187/1)
compli 2555/4 C5 (JP09188/1)
compli 2575/4 C5 (JP09189/1)
compli 2575/4 B6 (JP09190/1)
compli 2535/2 B2 (JP45936)
compli 2555/2 B2 (JP45937)
compli 2575/2 B5 (JP45938)
compli 25100/2 B5 (JP45939)
compli 25200/2 B6 (JP45940)

EN 50274:2002/AC:2009,
EN 60335-2-41:2003/A2:2010,
TRBS 2153, CLC/TR 50404

CE 353-14-1701

PENTAIR

JUNG PUMPEN G bH - I d ie 4-6 - 33803 S ei hage - De ch a d
Te . +49 5204 170 - Fa +49 5204 80368 - eMai kd@j g- e .de

PENTAIR WATER ITALY S - Via Ma acci , 13 - 56010 L g a - Pi a - I a ia
Te . +39 050 716 111 - Fa +39 050 716 801 - eMai : i f @j g- e .i

PENTAIR WATER POLSKA S . . - . P 21 - 41-200 S iec - P ka
Te . +48 32 295 1200 - Fa +48 32 295 1201 i f .j g e @ e ai c